Congress Book

ICESSER 3rd International Congress on Empirical Social Sciences, Economy, Management and Education Researches

Issued: 31. 01. 2022

ISBN: 978-605-71182-7-1

ICESSER 1ST INTERNATIONAL CONGRESS ON EMPIRICAL SOCIAL SCIENCES, ECONOMY, MANAGEMENT AND EDUCATION RESEARCHES JANUARY 22 - 23, 2022 ANKARA

Edited By

DR. GÜLTEKİN GÜRÇAY

DR. AMANEH MANAFIDIZAJI

All rights of this book belong to Academic Sharing Platform Company Publishing House

Without permission can't be duplicate or copied.

Authors of chapters are responsibleboth ethically and juridically.

Academic Sharing Platform–2022 ©

Issued: 31.01.2022

ISBN: 978-605-71182-7-1

CONGRESS ID

ICESSER 1ST INTERNATIONAL CONGRESS ON EMPIRICAL SOCIAL SCIENCES, ECONOMY, MANAGEMENT AND EDUCATION RESEARCHES

DATE – PLACE

JANUARY 22 - 23, 2022
ANKARA- TURKEY

ORGANIIZATION

USBILIM INTERNATIONAL CONFERENCES
ACADEMIC SHARING PLATFORM
SOCRATES JOURNAL

CONGRESS ORGANIZING BOARD

Head of Organizing Board: Dr Gültekin Gürçay
Organizing Committee Member: Dr. Amaneh Manafidizaji
Organizing Committee Member: Dr. Mehdi Meskini Heydarlou
Organizing Committee Member: Dr. Nadire Kantarcıoğlu
Organizing Committee Member: Dr. Leman Kuzu
Organizing Committee Member: Dr, Zehra Fırat

EVALUATION PROCESS

All applications have undergone a double-blind peer review process.

PARTICIPATING COUNTRIES

Turkey –India- Nigeria – Iran- Laos – Azerbaijan- Algeria – Morocco – Philippines Endoneyzya - China

PRESENTATION

Oral presentation

LANGUAGES

Turkish, English, Russian, Persian, Arabic

Scientific & Review Committee

Dr. Gulmira ABDİRASULOVA
Kazak Devlet Kızlar Pedagoji Üniversitesi

Prof. Dr. Yunir ABDRAHIMOV
Ufa State Petroleum Technological University

Dr. Maha Hamdan ALANAZİ
Riyad Kral Abdülaziz Teknoloji Enstitüsü

Dr. Dzhakipbek Altaevich ALTAYEV
Al – Farabi Kazak Milli Üniversitesi

Doç. Dr. Hülya BALKAYA
Atatürk Üniversitesi

Doç. Dr. Mehmet Fırat BARAN
Mardin Artuklu Üniversitesi

Dr. Amina Salihi BAYERO
Yusuf Maitama Sule Üniversitesi

Dr. Karligash BAYTANASOVA
Al – Farabi Kazak Milli Üniversitesi

Dr. Baurcan BOTAKARAEV
Hoca Ahmet Yesevi Üniversitesi

Dr. Ahmad Sharif FAKHEER
Ürdün Devlet Üniversitesi

Dr. Zehra FIRAT

Doç. Dr. Abbas GHAFFARI
Tebriz Üniversitesi

Prof.Dr. Ariz Avaz GOZALOV
Moskova Devlet Üniversitesi

Prof. Dr. Gulzar İBRAGİMOVA
Bakü Avrasya Üniversitesi

Dr. Gültekin GÜRÇAY

Doç. Dr. Dilorom HAMROEVA
Özbekistan Bilimler Akademisi

Dr. Bazarhan İMANGALİYEVA
K.Zhubanov Aktobe Devlet Bölge Üniversitesi

Dr. Keles Nurmaşulı JAYLIBAY

Kazak Devlet Kızlar Pedagoji Üniversitesi

Dr. Mamatkuli Jurayev
Özbekistan Bilim Akademisi

Dr. Kalemkas KALIBAEVA
Kazak Devlet Kızlar Pedagoji Üniversitesi

Dr. Bouaraour Kamel
Ghardaia Üniversitesi

Dr. Nadire KANTARCIOĞLU

Prof. Dr. Ergün KOCA
Girne Amerikan Üniversitesi

Prof Dr. Bülent KURTİŞOĞLU
Ardahan Üniversitesi

Dr. Leman KUZU
İstanbul Kültür Üniversitesi

Sonali MALHOTRA
Delhi Balbahtri Academy

Dr. Alia R. MASALİMOVA
Al – Farabi Kazak Milli Üniversitesi

Prof. Muntazir MEHDI
Pakistan Language Academy

Dr. Amanbay MOLDIBAEV
Taraz Devlet Pedagoji Üniversitesi

Doç. Dr. Yeliz ÇAKIR SAHİLLİ
Munzur Üniversitesi

Dr. Aysulu B. SARSEKENOVA
Orleu Milli Kalkınma Enstitüsü

Dr. Gulşat ŞUGAYEVA
Dosmukhamedov Atyrau Devlet Üniversitesi

Doç. Dr. Yeliz KINDAP TEPE
Cumhuriyet Üniversitesi

Doç. Dr. Mehmet Özkan TİMURKAN
Atatürk Üniversitesi

Dr. K.A. TLEUBERGENOVA
Kazak Devlet Kızlar Pedagoji Üniversitesi

Dr. Cholpon TOKTOSUNOVA
Rasulbekov Kırgız Ekonomi Üniversitesi

Doç. Dr. Yıldırım İsmail TOSUN
Şırnak Üniversitesi

Dr. Botagul TURGUNBAEVA
Kazak Devlet Kızlar Pedagoji Üniversitesi

Dr. Dinarakhan TURSUNALİEVA
Rasulbekov Kırgız Ekonomi Üniversitesi

Doç. Dr. Ali Korkut ULUDAĞ
Atatürk Üniversitesi

Prof. Dr. Akbar VALADBIGI
Urumiye Üniversitesi

Doç. Dr. C. VIJAI
St.Peter's Institute

Dr. Yang ZİTONG
Wuhan Üniversitesi

INTERNATIONAL JOURNAL OF SOCIAL SCIENCES
USBILIM

ICESSER 3rd International Congress on Empirical Social Sciences, Economy, Management and Education Researches

January 22-23, 2022
Ankara

CONGRESS PROGRAM

Online (with Video Conference) Presentation

Meeting ID: 872 1647 5990
Passcode: 220122

IMPORTANT, PLEASE READ CAREFULLY

- To be able to make a meeting online, login via https://zoom.us/join site, enter ID instead of "Meeting ID
- or Personal Link Name" and solidify the session.
- The Zoom application is free and no need to create an account.
- The Zoom application can be used without registration.
- The application works on tablets, phones and PCs.
- Speakers must be connected to the session **10 minutes before** the presentation time.
- All congress participants can connect live and listen to all sessions.
- During the session, your camera should be turned on **at least** %70 of session period
- Moderator is responsible for the presentation and scientific discussion (question-answer) section of the session.

TECHNICAL INFORMATION

- Make sure your computer has a microphone and is working.
- You should be able to use screen sharing feature in Zoom.
- Attendance certificates will be sent to you as pdf at the end of the congress.
- Moderator is responsible for the presentation and scientific discussion (question-answer) section of the session.
- Before you login to Zoom please indicate your name surname and hall number,

exp. H-2, S- 1 NAME SURNAME

HALL: 1 **SESSION: 1**

Meeting ID: 872 1647 5990 **Passcode: 220122**

22.01.2022 **10 : 00 – 12 : 00 (Turkey Time)**

	MODERATOR: DR. HALİL TAŞ
Authors	Topic title
DR. ÖĞR. ÜYESİ METİN BAYRAM	Yükseköğrenim Öğrencilerinin Akademik Motivasyonlarının Eğitimin Çıktısı Üzerindeki Etkisi
PHOTHONG PHONGSONGKHAM SOULICHANH LUANGSOMBATH VATTHANA MONVILAY SOULIYA KEOVILAYSACK	A Study Of Learning Results In School Administration And Rural Development Subject By Utilizing Active Learning And Messenger Group
DR. ÖĞR. ÜYESİ GÖNÜL DURUKAFA	Almanyada Öğretmenlerin Çok Kültürlü Eğitim Ortamlarına İlişkin Tutmları
DR. HALİL TAŞ	İlkokul 3.Sınıf Hayat Bilgisi Ders Kitabının Kök Değerler Açısından İncelenmesi
SOULICHANH LUANGSOMBATH SITSANOU PHOUTHAVONG PHONESOUDA VONGTHONG THIPHACHANH NOUTHAPHONE BOUNMY PHALYCHAN THIPPHAVANH KHANTHAPHONE DAOVY PONGPANYA CHANSY PHOMPHITHAK	Challenges Of Transitioning The Offline Class To The Online Class At Savannakhet University

DR.ÖĞR.ÜYESİ,ÖZGE ÖZBAYRAK AZMAN PROF.DR.,ŞENOL ALPAT	Kimya Eğitiminde Modelleme İle Öğretim Etkinliklerinin Öğrenme Faaliyetlerine Etkisi: 10. Sınıf Canlılarda Enerji Örneği
DR.ÖĞR.ÜYESİ,ÖZGE ÖZBAYRAK AZMAN PROF.DR.,ŞENOL ALPAT	**Ortaöğretim Öğrencilerinin Kimya Dersindeki Elektrokimya Ünitesindeki Bazı Kavramlara İlişkin Metaforik Algıları**
MRS. ESTHER MOIRANGTHEM ASSIS. PROF. DR. BOBBY PHURITSABAM	Social Inclusion In Library: A Case Study Of The Central Institutes In The North Eastern Region Of India
DR.ÖĞR.ÜYESİ,ÖZGE ÖZBAYRAK AZMAN PROF.DR.,ŞENOL ALPAT	**Ortaöğretim Kimya Dersi Elektrokimya Ünitesi "İndirgenme Potansiyelleri Galvanik Piller Ve Derişim Pilleri" Konularının Modelleme Yoluyla Öğretiminin Öğrencilerin Akademik Başarılarına Etkisi**

ICESSER 3rd International Congress
on Empirical Social Sciences, Economy, Management and Education Researches
January 22-23, 2022
Ankara

HALL: 2 **SESSION: 1**

Meeting ID: 872 1647 5990 **Passcode: 220122**

22.01.2022 **10 : 00 – 12 : 00 (Turkey Time)**

	MODERATOR: DOÇ.DR. SEVİNC QASIMOVA
Authors	**Topic title**
ETYK WIDJAJANTI SOEDARNADI PROF. DR. IR. DWI SULISWORO, M.T.	**Problem-Based Digital Media Development To Improve Students' Critical Thinking Ability**
ASSIS. PROF. K.R.PADMA READER K.R.DON	Augmented Reality Application As Teaching Module In Life Sciences Discipline
DOÇ.DR. SEVİNC QASIMOVA	**Avrupa Ve Doğu Bağlamında Aydınlanma Harekatı**
DR. AHMET KARABULUT	Kafasına Edeni Bulmaya Çalışan Küçük Köstebeğin Hikâyesi Adlı Eserin Çocuk Edebiyatı İlkeleri Açısından İncelenmesi
ARŞ. GÖR. DR.ESRA ŞAHİN	**Şan Eğitimi Alan Bireylerde Müzik Performans Kaygısı**
VAHID NOROUZI LARSARI	A Mixed Methods Study on the Impact of Flipped-Jigsaw Learning Classroom on Young Children Students Creativity and Self-Regulation in Virtual Learning Environment
MEHERREMOVA ELMİRA MEHERREM QIZI	**Javid'in Romantizmi**

FIL.Ü.F.D. BABAYEVA MƏLAHƏT RAMIZ QIZI	Hüseyn Cavid Əsərlərində Söz Seçimi, Sözün Üslubi Rəngləri: Sinonim
DR. ÖĞR. ÜYESİ A. NAZLI SOYKAN	**Nevşehir, Mustafapaşa, Sinasos Manastırı Duvar Resimleri**

ICESSER 3rd International Congress
on Empirical Social Sciences, Economy, Management and Education Researches
January 22-23, 2022
Ankara

HALL: 3	SESSION: 1	Meeting ID: 872 1647 5990	Passcode: 220122

22.01.2022	10 : 00 – 12 : 00 (Turkey Time)
	MODERATOR: Dr. İPEK ÇİMEN BULUT
Authors	Topic title
Dr. İPEK ÇİMEN BULUT	Avrupa Birliği'nin Düzenli Göç Yaklaşımı
SUMERA QURESHI SHAMA NARGIS Dr. RAMPRAKASH AMRESH RAWAT ABDAL AHMED	DNA-Profiling: A tool to Study new Dimension in Criminal Investigation
DR. ZARIFE NAZIRLI	Examination Of Patterns Of Political Relations On The Basis Of The Second Karabakh War
IFTA FIRDAUSA NUZULA LILIK WAHYUDI	The Effect Of Electronic Word Of Mouth And Perceived Risk On Online Purchase Intention
DR. ÖĞR. ÜYESİ, ABDÜLKADİR ÖZTÜRK DR. ÖĞRENCİSİ, ARİF KIRMIZIKAYA	Marka Aşkının Pozitif Ağızdan Ağıza İletişim İle Satın Alma Niyetine Etkisi: Trabzonspor Örneği
DR. ÖĞR. ÜYESİ, DEBİ KONUKCU ÖNAL	Gelirden Alınan Vergiler Ve Fiyat Enflasyonu: Türkiye'de Mali Sürüklenme Etkisi
CHEMS EDDINE BOUKHEDIMI	The Evaluation Of Potential Consumer's Attitude Toward Taking Into Consideration The Ecological And Well-Being Factors In Their Purchase Decision In Algeria

HALL: 1 SESSION: 2	Meeting ID: 872 1647 5990 Passcode: 220122
22.01.2022	14 : 00 – 16 : 00 (Turkey Time)
	MODERATOR: DR. ÖĞR. ÜYESİ MESUT KOÇ
Authors	Topic title
DR. ÖĞR. ÜYESİ ENSAR BAKİ	İnsan Haklarının Korunmasına İlişkin Ulusal Bir İnsan Hakları Kurumu Olarak Kamu Denetçiliği Kurumu
DR., BURCU YİĞİT	The Investigation Of Employee Green Behavior Studies With Bibliometric Analysis
DR. AYMAN KARA	İnsan Doğasının Kötülüğü Ve Siyasette Korkunun Etkisi: Hobbes Ve Machıavellı Üzerine Karşılaştırmalı Bir İnceleme
DR. AYMAN KARA	Machıavellı'de Siyaset Ve Ahlak İlişkisi
ÖĞR. GÖR. DR. MAHSUM AVCI DOÇ. DR. TAŞKIN YILDIRIM	Objektif ve Projektif Testers Bağlamında Travmatik Yas Yaşayan ile Yaşamayan Üniversite Öğrencilerinin Ruhsal Süreçlerinin İncelenmesi
DR. ÖĞR. ÜYESİ MESUT KOÇ	İlçe Belediyelerinin İnternet Sitelerinde Mahalle Ve Muhtarlar Hakkında İçerik Bulunması: Muğla Örneği
DR. ÖĞR. ÜYESİ, TURHAN MOÇ DR. ÖĞR. ÜYESİ FUAT KAHRAMAN	Covid-19 Pandemi Döneminde Sağlık Çalışanlarının Algılanan Stres Düzeyleri İle İşten Ayrılma Niyetleri Arasındaki İlişki
PINAR DEMİR ŞAHİN	Mevsimlik Tarim İşçilerinde Yoksulluk Ve Eğitim

HALL: 2	SESSION: 2	Meeting ID: 872 1647 5990	Passcode: 220122

22.01.2022 **14 : 00 – 16 : 00 (Turkey Time)**

	MODERATOR: DR. GÜLTEKİN GÜRÇAY
Authors	Topic title
ADELEKE ADENIKE SHAKIRAH ODUSANYA TAIWO WAHAB SOFOWORA OLUWATOMIWA ISRAEL AKINSOLA SARAH OLUWATOYIN BABATOPE OLUSEUN ODUSINA OLUDARE O. OSIBOYE ADEREMI TIMOTHY ADELEYE	Preliminary Phytochemical Investigation and Antimicrobial Potentials of *Biden pilosa* Linn., *Emilia coccinea* (Sims)G. Don., *Synedrella nodiflora* Linn. and *Brysocarpus coccineus* Schum and Thonn. Grown in Southwest Nigeria
PROMISE GOODNESS ADELEYE ADEREMI TIMOTHY ADELEYE OLADEJI DANIEL OLADELE GIDEON OLUWASEUN OLAYIOYE OKOH CARE ANKELIE	Management Of Climate Change & Realization Of Effective Environmental Sustainability: A Key To Mitigation And Adaptation
DEBASISH SAHOO	Therapeutic Studies Of Herbal Dietary And Probiotics Supplement – A Holistic Approach For A Better Health And Lifestyle.

WA FATMA, MOH TOIFUR DWI SULISWORO	**Utilization of Light Sensor with Phypox Application to Determine the Effect of LED Light Power on Water Spinach Microgreen Growth**
MD. IMRAN AHMAD DEBASISH SAHOO RAJESH KUMAR OJHA	**Recent Advances In Microalgae As A Potential Biofuel Source**

CONTENT

CONGRESS ID	
SCIENTIFIC & REVIEW COMMITTEE	
PROGRAM	
CONTENT	
ORAL PRESENTED PAPERS IN THE CONGRESS	
METİN BAYRAM YÜKSEKÖĞRENİM ÖĞRENCİLERİNİN AKADEMİK MOTİVASYONLARININ EĞİTİMİN ÇIKTISI ÜZERİNDEKİ ETKİSİ	1
Phothong Phongsongkham & Soulichanh Luangsombath & Vatthana Monvilay & Souliya Keovilaysack A STUDY OF LEARNING RESULTS IN SCHOOL ADMINISTRATION AND RURAL DEVELOPMENT SUBJECT BY UTILIZING ACTIVE LEARNING AND MESSENGER GROUP	12
Gönül DURUKAFA ALMANYADA ÖĞRETMENLERİN ÇOK KÜLTÜRLÜ EĞİTİM ORTAMLARINA İLİŞKİN TUTMLARI	13
HALİL TAŞ İLKOKUL 3.SINIF HAYAT BİLGİSİ DERS KİTABININ KÖK DEĞERLER AÇISINDAN İNCELENMESİ	14
Soulichanh Luangsombath & Sitsanou Phouthavong & honesouda Vongthong & Thiphachanh Nouthaphone & Bounmy Phalychan & Thipphavanh Khanthaphone & Daovy Pongpanya & Chansy Phomphithak CHALLENGES OF TRANSITIONING THE OFFLINE CLASS TO THE ONLINE CLASS AT SAVANNAKHET UNIVERSITY	15
ÖZGE ÖZBAYRAK AZMAN & ŞENOL ALPAT KİMYA EĞİTİMİNDE MODELLEME İLE ÖĞRETİM ETKİNLİKLERİNİN ÖĞRENME FAALİYETLERİNE ETKİSİ: 10. SINIF CANLILARDA ENERJİ ÖRNEĞİ	16
ÖZGE ÖZBAYRAK AZMAN & ŞENOL ALPAT ORTAÖĞRETİM ÖĞRENCİLERİNİN KİMYA DERSİNDEKİ ELEKTROKİMYA ÜNİTESİNDEKİ BAZI KAVRAMLARA İLİŞKİN METAFORİK ALGILARI	18
ÖZGE ÖZBAYRAK AZMAN & ŞENOL ALPAT ORTAÖĞRETİM KİMYA DERSİ ELEKTROKİMYA ÜNİTESİ "İNDİRGENME POTANSİYELLERİ GALVANİK PİLLER VE DERİŞİM PİLLERİ" KONULARININ MODELLEME YOLUYLA ÖĞRETİMİNİN ÖĞRENCİLERİN AKADEMİK BAŞARILARINA ETKİSİ	19
Esther Moirangthem & Bobby Phuritsabam SOCIAL INCLUSION IN LIBRARY: A CASE STUDY OF THE CENTRAL INSTITUTES IN THE NORTH EASTERN REGION OF INDIA	20
Etyk Widjajanti Soedarnadi & Ir. Dwi Sulisworo, M.T. PROBLEM-BASED DIGITAL MEDIA DEVELOPMENT TO IMPROVE STUDENTS' CRITICAL THINKING ABILITY	21

K.R.Padma & K.R.Don AUGMENTED REALITY APPLICATION AS TEACHING MODULE IN LIFE SCIENCES DISCIPLINE	22
SEVİNC QASIMOVA AVRUPA VE DOĞU BAĞLAMINDA AYDINLANMA HAREKATI	23
AHMET KARABULUT KAFASINA EDENİ BULMAYA ÇALIŞAN KÜÇÜK KÖSTEBEĞİN HİKÂYESİ ADLI ESERİN ÇOCUK EDEBİYATI İLKELERİ AÇISINDAN İNCELENMESİ	24
Vahid Norouzi Larsari A MIXED METHODS STUDY ON THE IMPACT OF FLIPPED-JIGSAW LEARNING CLASSROOM ON YOUNG CHILDREN STUDENTS CREATIVITY AND SELF-REGULATION IN VIRTUAL LEARNING ENVIRONMENT	25
MEHERREMOVA ELMİRA MEHERREM QIZI JAVİD'İN ROMANTİZMİ	26
BABAYEVA MƏLAHƏT RAMIZ QIZI HÜSEYN CAVİD ƏSƏRLƏRİNDƏ SÖZ SEÇİMİ, SÖZÜN ÜSLUBİ RƏNGLƏRİ: SİNONİM	28
A. Nazlı Soykan NEVŞEHİR, MUSTAFAPAŞA, SİNASOS MANASTIRI DUVAR RESİMLERİ	35
İPEK ÇİMEN BULUT AVRUPA BİRLİĞİ'NİN DÜZENLİ GÖÇ YAKLAŞIMI	38
Sumera Qureshi & Shama Nargis & Ramprakash & Amresh Rawat & Abdal Ahmed DNA-PROFILING: A TOOL TO STUDY NEW DIMENSION IN CRIMINAL INVESTIGATION	39
Zarife Nazirli EXAMINATION OF PATTERNS OF POLITICAL RELATIONS ON THE BASIS OF THE SECOND KARABAKH WAR	47
Ifta Firdausa Nuzula & Lilik Wahyudi THE EFFECT OF ELECTRONIC WORD OF MOUTH AND PERCEIVED RISK ON ONLINE PURCHASE INTENTION	48
ABDÜLKADİR ÖZTÜRK & ARİF KIRMIZIKAYA MARKA AŞKININ POZİTİF AĞIZDAN AĞIZA İLETİŞİM İLE SATIN ALMA NİYETİNE ETKİSİ: TRABZONSPOR ÖRNEĞİ	54
DEBİ KONUKCU ÖNAL GELİRDEN ALINAN VERGİLER VE FİYAT ENFLASYONU: TÜRKİYE'DE MALİ SÜRÜKLENME ETKİSİ	69
Chems Eddine BOUKHEDIMI THE EVALUATION OF POTENTIAL CONSUMER'S ATTITUDE TOWARD TAKING INTO CONSIDERATION THE ECOLOGICAL AND WELL-BEING FACTORS IN THEIR PURCHASE DECISION IN ALGERIA	77
Ensar BAKİ İNSAN HAKLARININ KORUNMASINA İLİŞKİN ULUSAL BIR İNSAN HAKLARI KURUMU OLARAK KAMU DENETÇILIĞI KURUMU	78

Ensar BAKİ OMBUDSMAN INSTITUTION AS A NATIONAL HUMAN RIGHTS INSTITUTION FOR THE PROTECTION OF HUMAN RIGHTS	79
Burcu YİĞİT1 THE INVESTIGATION OF EMPLOYEE GREEN BEHAVIOR STUDIES WITH BIBLIOMETRIC ANALYSIS	80
AYMAN KARA İNSAN DOĞASININ KÖTÜLÜĞÜ VE SİYASETTE KORKUNUN ETKİSİ: HOBBES VE MACHIAVELLI ÜZERİNE KARŞILAŞTIRMALI BİR İNCELEME	81
AYMAN KARA MACHIAVELLI'DE SİYASET VE AHLAK İLİŞKİSİ	83
Mahsum AVCI & Taşkın YILDIRIM OBJEKTIF VE PROJEKTIF TESTERS BAĞLAMINDA TRAVMATIK YAS YAŞAYAN ILE YAŞAMAYAN ÜNIVERSITE ÖĞRENCILERININ RUHSAL SÜREÇLERININ İNCELENMESI	85
Mesut KOÇ İLÇE BELEDİYELERİNİN İNTERNET SİTELERİNDE MAHALLE VE MUHTARLAR HAKKINDA İÇERİK BULUNMASI: MUĞLA ÖRNEĞİ	87
TURHAN MOÇ & FUAT KAHRAMAN COVİD-19 PANDEMİ DÖNEMİNDE SAĞLIK ÇALIŞANLARININ ALGILANAN STRES DÜZEYLERİ İLE İŞTEN AYRILMA NİYETLERİ ARASINDAKİ İLİŞKİ.	88
Debasish Sahoo THERAPEUTIC STUDIES OF HERBAL DIETARY AND PROBIOTICS SUPPLEMENT – A HOLISTIC APPROACH FOR A BETTER HEALTH AND LIFESTYLE	103
Wa Fatma & Moh Toifur & Dwi Sulisworo UTILIZATION OF LIGHT SENSOR WITH PHYPOX APPLICATION TO DETERMINE THE EFFECT OF LED LIGHT POWER ON WATER SPINACH MICROGREEN GROWTH	104
Imran Ahmad & Debasish Sahoo & Rajesh Kumar Ojha RECENT ADVANCES IN MICROALGAE AS A POTENTIAL BIOFUEL SOURCE	105

YÜKSEKÖĞRENİM ÖĞRENCİLERİNİN AKADEMİK MOTİVASYONLARININ EĞİTİMİN ÇIKTISI ÜZERİNDEKİ ETKİSİ

Dr. Öğretim Üyesi, METİN BAYRAM[1]

[1] Sakarya Üniversitesi, İşletme Fakültesi, - 0000-0002-9483-7850

ÖZET

Bu çalışmanın amacı COVİD-19 süreci nedeniyle yüksek öğrenimini uzaktan eğitim yöntemiyle gören *öğrencilerin akademik motivasyonları* ile *uzaktan eğitimin çıktısına ilişkin güçlü yönleri* arasındaki ilişkileri incelemektir. Araştırma 2021-22 Güz döneminde Sakarya Üniversitesi İşletme ve Siyasal Bilgiler Fakültelerinde eğitim gören 2, 3 ve 4. Sınıf öğrencileri üzerinde yapılmıştır. Veriler anket yöntemi ile toplanmış ve Kısmi En Küçük Kareler Yapısal Eşitlik Modeli (KEKK-YEM) ile test edilmiştir. Analiz bulguları sonucunda *içsel akademik motivasyon* ve *öğrenme deneyimlerine ilişkin öğrenci motivasyonu* ile *uzaktan eğitimin çıktısına ilişkin güçlü yönleri* arasında olumlu yönde doğrudan anlamlı bir ilişki bulunmuştur. Ancak *dışsal akademik motivasyon* ile *uzaktan eğitimin çıktısına ilişkin güçlü yönleri* arasında anlamlı bir ilişki bulunmamıştır. Bu çalışmada COVİD19 sürecinde akademik motivasyonu daha olumlu olan öğrencilerin uzaktan eğitimden daha fazla fayda sağladığı sonucuna varılmıştır.

Anahtar Kelimeler: COVİD19, akademik motivasyon, uzaktan eğitim.

1. GİRİŞ

COVID-19 sürecinin başlamasıyla kamu otoriteleri tarafından toplum sağlığını ve sağlık sistemini korumaya yönelik gerçekleştirilen uzun süreli kısıtlamalar, küresel ölçekte başta çocuklar ve gençler olmak üzere her kesimin ekonomik ve sosyal hayatında derin izler bırakmıştır. Ani gelişen bu durum karşısında gerçek sınıf ortamından, arkadaşlarından ve öğretmenlerinden ayrı eğitim almaları, üniversite öğrencilerinin akademik motivasyonlarını kaçınılmaz olarak olumsuz etkilemiştir [1]. Örgün eğitimde yüz yüze sınıf ortamında yapılan interaktif ve katılımcı öğrenme/öğretme süreci yerini düşük öğrenci katılımı ve ilgisini içeren uzaktan eğitime bırakmıştır.

Türkiye'deki üniversitelerin çoğu Mart 2020 döneminden itibaren dijital platformlar üzerinden uzaktan eğitim modunda yükseköğrenim hizmeti vermeye başlamış ve 2020-21 yılları itibarıyla da devam ettirmişlerdir [2]. Kısıtlamanın olduğu dönemlerde uzaktan eğitim altyapısı hazır olan veya hızlıca hazır hale getiren üniversitelerin uzaktan eğitim platformları aracılığıyla internet ağına bağlanmış bilgisayarı, tableti ve mobil cihazı bulunan öğrenciler, her an ve her yerden eğitim-öğretim imkânına sahip olmuştur ([1, 3].

COVİD-19 sürecinde kısıtlamalar nedeniyle oluşan psikolojik ortam ile eğitimlerin sınıf ortamı dışında uzaktan yapılması öğrencilerde bir isteksizlik, motivasyon düşüklüğü ve derslere ilgi

duyulmaması gibi sonuçlara yol açmıştır [4]. COVİD-19 sürecinde Türkiye'de yapılan çalışmalar [1, 4, 5, 6], üniversite düzeyinde öğrenim gören öğrencilerin akademik motivasyonlarının olumsuz etkilendiğini göstermektedir. Bu süreçte çalışma ortamının ve eğitime erişim imkanlarının kalitesi, öğrencilerin dışsal motivasyonlarını etkilediği [1] gibi sosyalleşme ve fiziksel ihtiyaçlarını gideremememeleri, gelecekle ilgili duydukları kaygıları, dikkat dağınıklığı yaşamaları ve kendi zamanlarını yönetememeleri nedeniyle içsel motivasyonları da olumsuz etkilenmiştir [1, 2, 5]. Saltürk ve Güngör [1] COVİD-19 sürecinde öğrencilerin kendi öğrenme süreçlerinden sorumlu olmaları, öğrenmek için yeterli zamanlarının olmaları, eğitim teknolojilerini kullanma becerilerine sahip olmalarının öğrencilerin öğrenme deneyimlerine ilişkin akademik motivasyonlarını olumsuz etkilediğini ortaya koymuştur. Literatür bilgisi, yüksek öğrenim gören öğrencilerin motivasyonunun uzaktan eğitimin başarısı üzerinde birinci derecede etkisi olduğunu göstermektedir [7].

Geleneksel sınıf ortamında gerçek zamanlı, canlı ve karşılıklı etkileşimli eğitimlerin daha kaliteli olduğu kabul edilmekle [8] birlikte zaman ve mekân kısıtlamalarının ortadan kaldırılması, büyük kitlelere ulaşılması, zengin öğrenme ortamları oluşturulması gibi özellikleri uzaktan eğitimin güçlü yönleri olarak ortaya çıkmaktadır [9]. Russel [10], Carlson ve Olson [11] gibi bazı yazarlar ise uzaktan eğitim kalitesi ile geleneksel eğitim kalitesi arasında anlamlı bir farklılık bulmadıklarını iddia etmektedir. COVİD-19 sürecinde yüksek öğrenim öğrencilerinin uzaktan eğitime geçiş deneyimlerini araştıran Saltürk ve Güngör [1] uzaktan eğitimin güçlü yönlerine ilişkin *bilgilerimizi ölçmekte yeterliydi, akademik gelişmeme katkı sağladı, farklı öğrenme fırsatları sundu, konu ve kapsam açısından yeterliydi* gibi ifadelerden yararlanmıştır.

Bilişim teknolojilerindeki gelişmelerin bir sonucu olarak, eğitimin devamı noktasında uzaktan eğitim bir kurtarıcı gibi gözükse de beklenen faydanın sağlanması konusunda yeterli olup olmadığı bir araştırma konusu olarak karşımızda durmaktadır. Bu çalışmanın amacı COVİD19 süreci nedeniyle yüksek öğrenimini uzaktan eğitim yöntemiyle gören öğrencilerin akademik motivasyonları ile uzaktan eğitimin çıktısının güçlü yönleri arasındaki ilişkileri incelemektir. Daha açık bir ifadeyle bu çalışmada uzaktan eğitimin çıktısının güçlü yönleri üzerinde yüksek öğrenim öğrencilerinin içsel, dışsal ve öğrenme deneyimlerine ilişkin akademik motivasyonlarının etkileri araştırılmaktır. Bunun için aşağıdaki hipotezleri test etmek için bir yapısal eşitlik modeli tasarlanmış (Şekil 1) ve modelin doğruluğu araştırılmıştır.

Hipotez 1: Öğrencinin içsel akademik motivasyonu (IC_MOT) ile uzaktan eğitimin çıktısının güçlü yönleri (GUC_YON) arasında anlamlı bir ilişki vardır.

Hipotez 2: Öğrencinin öğrenme deneyimlerine ilişkin akademik motivasyonu (DEN_MOT) ile uzaktan eğitimin çıktısının güçlü yönleri (GUC_YON) arasında anlamlı bir ilişki vardır.

Hipotez 3: Öğrencinin dışsal akademik motivasyonu (DIS_MOT) ile uzaktan eğitimin çıktısının güçlü yönleri (GUC_YON) arasında anlamlı bir ilişki vardır.

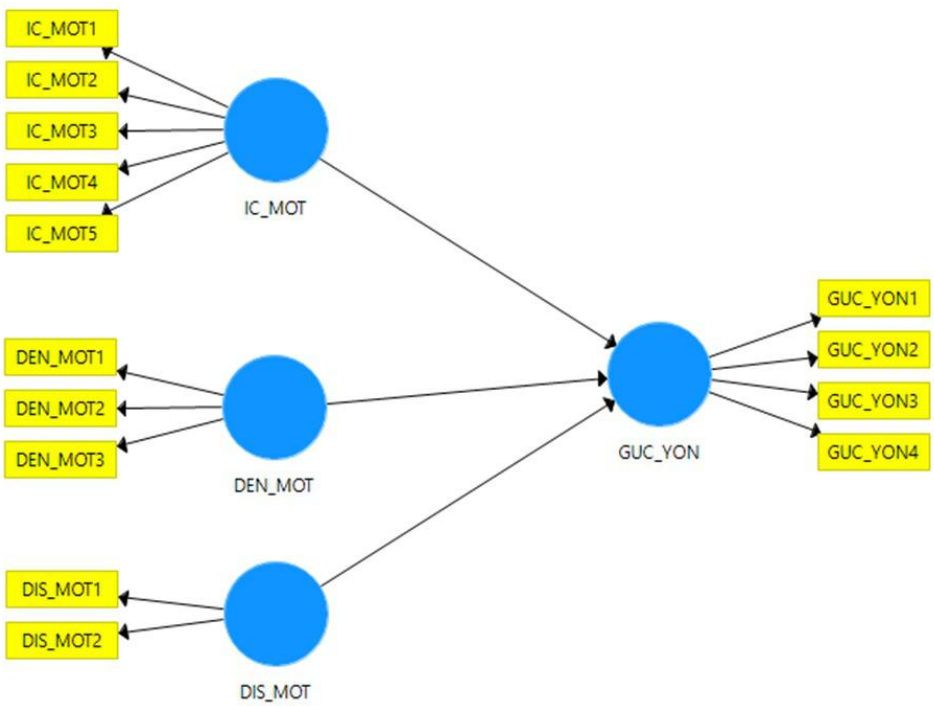

Şekil 1. Araştırma Modeli

2. METODOLOJİ

2.1. Araştırmanın evreni ve örneklem

Araştırma COVID-19 sürecinde 2021-22 Güz döneminde Sakarya Üniversitesi İşletme ve Siyasal Bilgiler Fakültelerinde eğitim gören 2, 3 ve 4. Sınıf öğrencileri üzerinde yapılmıştır. Araştırma için gerekli veriler kolayda örnekleme yöntemi ile online anket şeklinde 2021 Aralık - 2022 Ocak döneminde toplanmıştır. Anketin uygulanma süresi 3-4 dakika arasında öngörülmüştür. Tasarlanan online anket formuna 99 öğrencinin katılım sağlanmıştır. Bu örneklem büyüklüğü faktör analizi için yeterlidir. Çünkü faktör analizi için örneklem büyüklüğünün ifade sayısının en az beş katı olması şartını [12] sağladığı gibi KEKK-YEM yönteminde küçük örneklem büyüklüklerinde doğru sonuçlara ulaşmak mümkündür [13].

Çizelge 1'de görüleceği üzere, katılımcı öğrencilerin %44.4'ü erkek (44 kişi), %55.6'sı (55 kişi) kadındır. Katılımcıların çoğu 19-24 yaşları arasında (%90.9) ve 4. Sınıf öğrencisidir (%52.5). Fakültelere göre dağılım incelendiğinde 66 kişi (%66.7) Siyasal Bilgiler Fakültesinden ve 33 kişi (%33.3) İşletme Fakültesinden katılım sağlanmıştır.

2.2. Ölçekler

Araştırmada Saltürk ve Güngör [1] çalışmasından uyarlanan on dört değişkenden oluşan *içsel akademik motivasyon* (IC_MOT), *öğrenme deneyimlerine ilişkin öğrenci motivasyonu* (DEN_MOT), *dışsal akademik motivasyon* (DIS_MOT) ve *uzaktan eğitimin çıktısının güçlü yönleri* (GUC_YON) olmak üzere dört ölçek kullanılmıştır. Araştırmanın değişkenleri Çizelge 2'de verilmektedir. Bu çalışmada 5'li Likert ölçeği kullanılmıştır. Katılımcıların IC_MOT, DEN_MOT ve DIS_MOT değişkenleri ile ilgili algılarını "1=Çok Fazla Etkiledi", ……. "5=Çok Az Etkiledi" aralığında, GUC_YON değişkenleri ile ilgili algılarını ise "1=Kesinlikle Katılmıyorum", ……. "5=Kesinlikle Katılıyorum" aralığında cevaplamaları istenmiştir.

Çizelge 1. Katılımcı profili

Karakteristik	Frekans	Oran (%)
Cinsiyeti	*99*	*100.0*
Erkek	44	44.4
Kadın	55	55.6
Yaşı	*99*	*100.0*
19-24 arası	90	90.9
25-34 arası	8	8.1
34 üstü	1	1.0
Sınıfı	*99*	*100.0*
2. Sınıf	27	27.3
3. Sınıf	20	20.2
4. Sınıf	52	52.5
Fakültesi	*99*	*100.0*
İşletme	33	33.3
Siyasal		66.7
Bilgiler	66	

Çizelge 2. Araştırmanın Değişkenleri

Kodu	Açıklama
IC_MOT	İçsel Öğrenci Motivasyonu [1]
IC_MOT1	Sosyalleşme ihtiyacını giderememe akademik motivasyonumu etkiledi.
IC_MOT2	Geleceğe ilişkin duyduğum kaygı akademik motivasyonumu etkiledi.
IC_MOT3	Fiziksel aktivite ihtiyacını giderememe akademik motivasyonumu etkiledi.
IC_MOT4	Dikkat dağınıklığı akademik motivasyonumu etkiledi.
IC_MOT5	Kendi zamanımı yönetmekle ilgili sorunlar akademik motivasyonumu etkiledi.
DEN_MOT	Öğrencinin Öğrenme Deneyimlerine İlişkin Akademik Motivasyonu [1]
DEN_MOT1	Kendi öğrenme sürecimden sorumlu olmak akademik motivasyonumu etkiledi.
DEN_MOT2	Öğrenmek için yeterince zamanımın olması akademik motivasyonumu etkiledi.
DEN_MOT3	Eğitim teknolojilerini kullanma becerisine sahip olduğumu görmek akademik motivasyonumu etkiledi.
DIS_MOT	Dışsal Öğrenci Motivasyonu [1]
DIS_MOT1	Çalışma ortamının kalitesi akademik motivasyonumu etkiledi.
DIS_MOT2	Eğitime erişim imkanlarının kalitesi akademik motivasyonumu etkiledi.
GUC_YON	Uzaktan eğitimin çıktısının güçlü yönleri [1]
GUC_YON1	Bilgilerimizi ölçmekte yeterliydi.
GUC_YON2	Akademik gelişmeme katkı sağladı.
GUC_YON3	Farklı öğrenme fırsatları sundu.
GUC_YON4	Konu ve kapsam açısından yeterliydi.

2.3. Veri Analizi

Veriler Smart-PLS versiyon 3.3.5 yazılımı [14] aracılığıyla Kısmi En Küçük Kareler Yapısal Eşitlik Modeli (KEKK-YEM) yöntemi ile analiz edilmiştir. Çünkü KEKK-YEM ile yapılan

analizlerde örneklem küçük dahi olsa iyi sonuçlara ulaşılabilmekte örneklemin büyük olması durumlarında da veri setinde kayıplar dahi olsa iyi sonuçlara erişilebilmektedir [15]. Bu çalışmada Sönmez Çakır'ın [16] faktör analizi, KEKK-YEM yol analizi ve hipotez testi olmak üzere sırasıyla izlediği üç aşamalı bir prosedür izlenmiştir.

3. BU LGULAR

3.1. Faktör Analizi bulguları

Faktör analizi için Smart-PLS yazılımında KEKK Algoritması (PLS Algorithm) çalıştırılmıştır. Gözlenen değişkenlerin daha az sayıda bir gizil yapıyı temsil edip etmediğini belirlemek için yapılan faktör analizinde faktör yüklerinin 0.700'ü [17], gösterge güvenilirliğinin 0.400'ü [16], Cronbach alfa katsayısının 0.500'ü [16], Rho_A katsayısının 0.700'ü [18], bileşik güvenilirlik (CR) değerinin 0.700'ü [19], açıklanan ortalama varyans (AVE) değerinin 0.700'ü [20], R kare (R^2) değerinin 0.260'ı [21], T istatistiğinin 1.960'ı [16] aşmaları ve varyans şişkinlik faktörleri (VIF) değerlerinin ise 10.000'ın altında [22] kalmaları gerekmektedir. İlk analiz sonucunda DEN_MOT1'in faktör yükü 0.700'ün altında (-0.122) ve GUC_YON4'ün VIF değeri 10.000'ın üstünde (10.786) bulunarak veri setinden çıkarılmış ve analiz tekrarlanmıştır. Tekrarlanan faktör analiz sonucunda Çizelge 3'te görüleceği üzere dokuz kriterden sekizi sağlanmıştır. R^2 değeri ise 0.260 olan eşik değere çok yakın 0.245 olarak bulunmuştur. Dolayısıyla faktör analizi sonucunda on iki değişkenin dört gizil yapı tarafından temsil edildiği sonucuna varılmıştır. İki değişkenden oluşan birinci faktör DEN_MOT (Öğrencinin öğrenme deneyimlerine ilişkin akademik motivasyonu), iki değişkenden oluşan ikinci faktör DIS_MOT (Öğrencinin İçsel Akademik Motivasyonu), üç değişkenden oluşan üçüncü faktör GUC_YON (Uzaktan Eğitimin Çıktısının Güçlü Yönleri) ve beş değişkenden oluşan dördüncü faktör IC_MOT (Öğrencinin İçsel Akademik Motivasyonu) olarak isimlendirilmiştir.

3.2. KEKK-YEM yol analizi bulguları

KEKK-YEM yol analizi için ana kriterler; ayrışma geçerliliğinin testinde kullanılan Fornell-Ortalama Hataların Karekökü), NFI (Normlandırılmış Uyum İndeksi), GoF (Goodness of Fitness) uyum indeksleri ve Q^2 (tahmin edicinin geçerliliği) değerleridir.

Gizil yapılar arasında ayrışma geçerliliğinin sağlanabilmesi için Fornell ve Larcker'a [20] göre her bir gizil yapının AVE karekökünün diğer gizil yapılar arasındaki korelasyonlardan büyük olması gerekmektedir. Henseler, Ringle ve Sarstedt [23] ise ikili gizil yapılar arasındaki HTMT oranı 0.900'ün altında olması durumunda ayrışma geçerliliği sağlandığını iddia etmektedir. Çizelge 4'te de görüleceği üzere modeli oluşturan DEN_MOT, DIS_MOT, GUC_YON ve IC_MOT gizil yapılarının AVE karekökleri diğer gizil yapıların korelasyonundan büyük bulunmuştur. İkili gizil yapılar arasındaki HTMT oranları 0.119 ile 0.738 arasında gerçekleşmiştir. Dolayısıyla hem Fornell ve Larcker [20] kriteri hem de HTMT oranına [23] göre gizil yapılar arasında yeterli ayrışma geçerliliği olduğu saptanmıştır.

Larcker Kriteri ve Heterotrait-Monotrait Oranı (HTMT) oranı, SRMR (Standartlaştırılmış

Çizelge 3. Faktör analizi bulguları

Boyut	Gösterge	Faktör yükü	Gösterge Güvenirliği	Cronbach's Alpha	rho_A	CR	AVE	R^2	T-İstatistik	VIF
		≥0.700	≥0.400	≥0.500	≥0.700	≥0.700	≥500	≥0.260	≥1.960	≤10.000
DEN_MOT	DEN_MOT1(1)	0.122		0.822	1.025	0.912	0.839			
	DEN_MOT2	0.869	0.755						4.106	1.949
	DEN_MOT3	0.961	0.924						5.335	1.949
DIS_MOT	DIS-MOT1	0.993	0.986	0.914	2.400	0.946	0.897		5.593	3.431
	DIS_MOT2	0.889	0.790						4.733	3.431
GUC_YON	GUC_YON1	0.965	0.931	0.960	0.965	0.974	0.926	0.245	107.365	6.814
	GUC_YON2	0.973	0.947						143.981	8.558
	GUC_YON3	0.949	0.901							5.064
	GUC_YON4(2)								10.786	
IC_MOT	IC_MOT1	0.872	0.760	0.915	0.926	0.936	0.747		30.037	3.085
	IC_MOT2	0.771	0.594						10.697	2.055
	IC_MOT3	0.899	0.808						43.459	3.636
	IC_MOT4	0.875	0.766						25.289	4.348
	IC_MOT5	0.875	0.766						27.886	3.326

NOT: (1) Düşük faktör yüküne sahip olduğundan, (2) VIF değeri eşik değerin altında kaldığından bundan sonraki analizlerde veri setinden çıkarılmıştır.

İyi bir uyum iyiliğine sahip modelin SRMR değerinin 0.080'in [24] ve rms Theta'nın 0.120'nin [16] altında olmaları, NFI'nin 0.900'ün [25] ve GoF'un 0.360'ın üstünde [26] olmaları önerilmektedir. Uyum iyiliği analizleri sonucunda SRMR 0.065 ve GoF 0.666 olarak hesaplanmış ve modelin iyi bir uyum iyiliğine sahip olduğu sonucuna varılmıştır (Çizelge 4). Ancak NFI 0.840 ve rms Theta 0.268 olarak bulunmuştur (Çizelge 4).

Çizelge 4. Ayrışma geçerliliği bulguları

BOYUT	Ayrışma Geçerliliği							
	Fornell-Larcker Kriteri				Heterotrait-Monotrait Oranı (HTMT)			
	DEN_MOT	DIS_MOT	GUC_YON	IC_MOT	DEN_MOT	DIS_MOT	GUC_YON	IC_MOT
DEN_MOT	0.916							
DIS_MOT	0.616	0.947			0.738			
GUC_YON	-0.192	0.148	0.962		0.201	0.119		
IC_MOT	0.069	0.349	0.400	0.864	0.152	0.387	0.419	
SRMR=0.065; rms Theta=0.268; GoF=0.666; NFI=0.840								

Gizli değişkenlerin tahmin edicilik değerini veren Q^2 değerlerini hesaplamak için SMARTPLS programında körleme (blindfolding) prosedürü çalıştırılmaktadır. Analiz sonucunda Çapraz-geçerlilik (CV)–ortak ve CV–gereksizlik endeksleri için iki ayrı Q^2 değeri hesaplanmaktadır [26]. Q^2 değerlerinin negatif çıkması durumunda modelin tahmini uygunluğunun olmadığı sonucuna varılmaktadır [27]. Tüm boyutların CV–gereksizlik ve CV–ortak Q^2 endeksleri pozitif bulunmuştur (Çizelge 5). Dolayısıyla, araştırma modelinin yeterli tahmin edicilik düzeyine sahip olduğu sonucuna varılmıştır.

Çizelge 5. Tahmin edicinin geçerliliği (Q^2) bulguları

BOYUT	CV-ortak (Q^2)	CV-gereksizlik (Q^2)	Sonuç
DEN_MOT	0.702		Kabul
DIS_MOT	0.406		Kabul
GUC_YON	0.494	0.198	Kabul
IC_MOT	0.568		Kabul

Yukarıdaki verilen bulgulara göre Şekil 1'de sunulan araştırma modeli iyi bir uyum kalitesine sahip olduğu sonucuna ulaşılmış ve hipotezlerin testi aşamasına geçilmiştir.

3.3. Hipotez testi bulguları

Araştırmanın hipotezlerini test etmek üzere 5000 alt örnekli bir önyükleme (bootstrapping) prosedürü çalıştırılmıştır. Test sonucunda iki hipotez kabul edilmiş ve bir hipotez ret edilmiştir (Çizelge 6);

Hipotez 1: Öğrencinin içsel akademik motivasyonu (IC_MOT) ile uzaktan eğitimin çıktısının güçlü yönleri (GUC_YON) arasında anlamlı bir ilişki vardır.

Hipotez 2: Öğrencinin öğrenme deneyimlerine ilişkin akademik motivasyonu (DEN_MOT) ile uzaktan eğitimin çıktısının güçlü yönleri (GUC_YON) arasında anlamlı bir ilişki vardır.

Hipotez 3: Öğrencinin dışsal akademik motivasyonu (IC_MOT) ile uzaktan eğitimin çıktısının güçlü yönleri (GUC_YON) arasında anlamlı bir ilişki yoktur.

Çizelge 6. Hipotez testi bulguları

Hipotez No	**Yol**	**Yol Katsayısı (β)**	***t*-statistics**	***p*-value**	**Sonuç**
1	IC_MOT -> GUC_YON	*0.333	3.297	0.001	KABUL
2	DEN_MOT -> GUC_YON	*0.265	2.755	0.006	KABUL
4	DIS_MOT -> GUC_YON	-0.378	1.579	<0.001	RET

Not: $p<0.01^*$

3.4. Tanımlayıcı İstatistiki Analiz Bulguları

Araştırmanın öğrencinin içsel akademik motivasyonu IC_MOT ölçeğinin değişkenlerine ait öğrenci algılarını gösteren tanımlayıcı istatistiki analiz bulguları Çizelge 7'de gösterilmektedir. COVID-19 sürecinde yüksek öğrenim gören öğrencilerin içsel motivasyonlarının kısmen (orta derecede) etkilendiği bulunmuştur. Bulgulara göre öğrencilerin içsel motivasyonunu en fazla olumsuz etkileyen husus 2.838 puanla geleceğe ilişkin duydukları kaygılar olurken en az olumsuz etkileyen husus 3.303 puanla fiziksel aktivite ihtiyaçlarını giderememe olmuştur.

Çizelge 7. Öğrencinin içsel akademik motivasyonu (IC_MOT) algılarının gösteren tanımlayıcı istatistik analiz bulguları

Değişken	Katılımcı	Ortalama	Medyan	Minimum	Maksimum	Std. Sapma
IC_MOT1	99	3.253	3.00	1.00	5.00	1.351
IC_MOT2	99	2.838	3.00	1.00	5.00	1.376
IC_MOT3	99	3.303	3.00	1.00		1.389
IC_MOT4	99	3.010	3.00	1.00	5.00	1.446
IC_MOT5	99	3.162	3.00	1.00	5.00	1.412
IC_MOT	**99**	**3.113**		**1.00**	**5.00**	

Not: 1=Çok Fazla Etkiledi, 2=Fazla Etkiledi, 3=Kısmen Etkiledi, 4=Az Etkiledi, 5=Çok Az Etkiledi.

Araştırmanın öğrencinin öğrenme deneyimlerine ilişkin akademik motivasyonu (DEN_MOT) ölçeğinin değişkenlerine ait öğrenci algılarını gösteren tanımlayıcı istatistiki analiz bulguları Çizelge 8'de gösterilmektedir. COVID-19 sürecinde yüksek öğrenim gören öğrencilerin öğrenme deneyimlerine ilişkin motivasyonlarının kısmen (orta derecede) etkilendiği bulunmuştur. Öğrencilerin öğrenme öğrenmek için yeterince zamanlarının olması 2.899 puanla akademik motivasyonlarını üzerinde en olumsuz etkiye sahipken en az olumsuz etkileyen husus 3.192 puanla kendi öğrenme süreçlerinden sorumlu olmak olarak bildirilmiştir.

Çizelge 8. Öğrencinin öğrenme deneyimlerine ilişkin akademik motivasyonu (DEN_MOT) algılarının gösteren tanımlayıcı istatistik analiz bulguları

Değişken	Katılımcı	Ortalama	Medyan	Minimum	Maksimum	Std. Sapma
DEN_MOT1	99	3.192	3.00	1.00	5.00	1.353
DEN_MOT2	99	2.899	3.00	1.00	5.00	1.235
DEN_MOT3	99	2.919	3.00	1.00		1.338
DEN_MOT	**99**	**3.003**		**1.00**	**5.00**	

Not: 1=Çok Fazla Etkiledi, 2=Fazla Etkiledi, 3=Kısmen Etkiledi, 4=Az Etkiledi, 5=Çok Az Etkiledi.

Araştırmanın öğrencinin dışsal akademik motivasyonu (DIS_MOT) ölçeğinin değişkenlerine ait öğrenci algılarını gösteren tanımlayıcı istatistiki analiz bulguları Çizelge 9'da gösterilmektedir. COVID-19 sürecinde yüksek öğrenim gören öğrencilerin dışsal motivasyonlarının kısmen etkilendiği (orta derecede) bulunmuştur. Çalışma ortamının kalitesi (2.949 puan) ve eğitime erişim imkanlarının kalitesi (2.980 puan) hususlarında öğrenciler akademik motivasyonlarının kısmen etkilediği algısına sahip oldukları bulunmuştur.

Çizelge 9. Öğrencinin dışsal akademik motivasyonu (DIS_MOT) algılarının gösteren tanımlayıcı istatistik analiz bulguları

Değişken	Katılımcı	Ortalama	Medyan	Minimum	Maksimum	Std. Sapma
DIS_MOT1	99	2.949	3.00	1.00	5.00	1.341
DIS_MOT2	99	2.980	3.00	1.00	5.00	1.193
DIS_MOT	**99**	**2.965**		**1.00**	**5.00**	

Not: 1=Çok Fazla Etkiledi, 2=Fazla Etkiledi, 3=Kısmen Etkiledi, 4=Az Etkiledi, 5=Çok Az Etkiledi.

Araştırmanın uzaktan eğitimin çıktısının güçlü yönleri (GUC_YON) ölçeğinin değişkenlerine ait öğrenci algılarını gösteren tanımlayıcı istatistiki analiz bulguları Çizelge 10'da gösterilmektedir. COVID-19 sürecinde yüksek öğrenim gören öğrencilerin uzaktan eğitimin

çıktısının güçlü yönlerine (GUC_YON) ilişkin algılarının 3.461 puanla kararsızım ve katılıyorum seçenekleri arasında bulunmuştur. Bu ölçekle ilgili en yüksek algıya sahip olunan madde 3.505 puanla "Bilgilerimizi ölçmekte yeterliydi (GUC_YON1)" olurken, en düşük algıya sahip olunan madde 3.434 "Farklı öğrenme fırsatları sundu (GUC_YON3)" olmuştur.

Çizelge 10. Öğrencinin uzaktan eğitimin çıktısının güçlü yönleri (GUC_YON) algılarının gösteren tanımlayıcı istatistik analiz bulguları

Değişken	Katılımcı	Ortalama	Medyan	Minimum	Maksimum	Std. Sapma
GUC_YON1	99	3.505	4.00	1.00	5.00	1.340
GUC_YON2	99	3.444	4.00	1.00	5.00	1.183
GUC_YON3	99	3.434	3.00	1.00		1.147
GUC_YON	**99**	**3.461**		**1.00**	**5.00**	

Not: 1=Kesinlikle Katılmıyorum, ….. 5=Kesinlikle katılıyorum.

4. GENEL DEĞERLENDİRME VE SONUÇLAR

Bu çalışmanın en önemli sonucu COVİD19 sürecinde akademik motivasyonu daha az etkilenen öğrencilerin uzaktan eğitimin çıktılarının güçlü yönleri hakkında daha olumlu algıya sahip olmalarıdır. Diğer önemli bir sonucu da COVİD-19 sürecinde öğrencilerin akademik motivasyonlarının kısmen (orta derecede) etkilenmiş olmalarıdır.

COVİD-19 sürecinden olumsuz etkilenen öğrencilerin içsel motivasyonu ile uzaktan eğitimin çıktısının güçlü yönleri arasında doğrudan bir ilişki bulunmuştur. Benzer şekilde öğrencinin öğrenme deneyimlerine ilişkin akademik motivasyonu ile uzaktan eğitimin çıktısının güçlü yönleri arasında doğrudan bir ilişki bulunmuştur. Ancak dışsal öğrenci motivasyonu ile uzaktan eğitimin çıktısının güçlü yönleri arasında istatistiksel olarak anlamlı bir ilişki bulunamamıştır. Bu bulgular üniversite içsel öğrencilerinin motivasyonu ile uzaktan eğitim öğrenme çıktıları arasında ilişki bulan Eom ve Ashill [28] ve Bayram, Zengin ve Sert [5] ile uyumludur.

Diğer taraftan araştırmanın yapıldığı yüksek öğrenim kurumu öğrencilerinin uzaktan eğitim sistemi üzerinden aldıkları eğitimlerin bilgilerini ölçmekte yeterli olması, akademik gelişmelerine katkı sağlaması ve farklı öğrenme fırsatları sunması hususlarında kararsızım ile katılıyorum arasında algıya sahip oldukları bulunmuştur. Saltürk ve Güngör [1] çalışmasında ise bu ifadelerle ilgili yükseköğrenim öğrencilerinin kararsızım seçeneği algısına yakın oldukları bulunmuştur. İki çalışmada yüksek öğrenim gören öğrencilerin algıları birbirine yakın olmakla birlikte aradaki farkın üniversitelerin uzaktan eğitim sistemi kalitesi ve ders içeriklerinden kaynaklandığı düşünülmektedir.

Araştırma bulguları SAÜ İşletme Fakültesi ve Siyasal Bilgiler Fakültesi öğrencilerinin küçük bir numunesi üzerinde yapılması bu araştırmanın önemli bir kısıtıdır. Örneklemin küçüklüğü bu araştırmanın önemli bir eksik yönü olarak göze çarpmakla birlikte daha büyük örneklemlerle benzer araştırmanın ilk orta ve lise öğrencileri üzerinde de yapılması önerilmektedir. Öğrencilerin akademik motivasyonunun uzaktan eğitim hizmet kalitesinin belirleyicilerinden biri olup olmadığının araştırılması ilginç bir konu başlığı olabilir.

KAYNAKÇA

[1] Saltürk, A., Güngör, C., Üniversite Öğrencilerinin Gözünden COVID-19 Pandemi Döneminde Uzaktan Eğitime Geçiş Deneyimi, Sosyal Bilimler Dergisi, 36. 2020.

[2] Bayram, M., Hızal, S., Zengin, A., COVID-19 Sürecinde Öğrenci Motivasyonu, Sakarya Üniversitesi Yükseköğretim Uzaktan Eğitim Bilgi Sistemi ve E-Bilgi Kalitesi Arasındaki Etkileşim. Yönetim ve Siyaset Biliminde Güncel Sorunlar, Araştırma Yaklaşımları ve Teknikleri, Astana Yayınları ve Ankara, 2021.

[3] Cojocariu, V. M., Lazar, I., Nedeff, V., Lazar, G., SWOT Anlysis of e-Learning Educational Services from the Perspective of their Beneficiaries. Procedia-Socialand Behavioral Sciences, 116, 1999-2003, 2014.

[4] Demir, F., Özdaş, F., COVİD-19 Sürecindeki Uzaktan Eğitime İlişkin Öğretmen Görüşlerinin İncelenmesi, Milli Eğitim Dergisi, 49, 1, 273-292, 2020.

[5] Bayram, M., Zengin, A., Sert, Y.S., COVID-19 Sürecinde Öğrenci Motivasyonu, Yükseköğretim Uzaktan Eğitim Hizmet Kalitesi ve Öğrenci Memnuniyeti Arasındaki İlişkiler, 180-203, II. International "Başkent" Congress on Physcial, Social and Health Sciences, 2021.

[6] Yılmaz, E., Mutlu, H., Güner, B., Doğanay, G., Yılmaz, D., Veli Algılarına Göre Pandemi Dönemi Uzaktan Eğitim Sürecinin Niteliği, Palet Yayınları ve Konya, 2020.

[7] İbicioğlu, H., Antalyalı, U.Ö.L., Uzaktan Eğitimin Başarısında İmkan Algı Motivasyon ve Etkileşim Faktörlerinin Etkileri: Karşılaştırmalı bir Uygulama, Çukurova Üniversitesi Sosyal Bilimler Enstitüsü Dergisi, 14(2), 325-338, 2005.

[8] Fender, D.L., Distance Education and the Safety Professional, Professional Safety, 4, 10, 26-29, 1999.

[9] Candemir, K., Kolaç, E., Açık ve Uzaktan Eğitim Araştırmalarında Türkçe Eğitimi. 1.Uluslararası Uzaktan Eğitim ve Eğitim Teknolojileri Kongresi, İstanbul, İstanbul Aydın Üniversitesi, İstanbul, 2015. Erişim adresi: http://www.icdet.net/FileUpload/ds690129/File/icdet_2015_111111.pdf

[10] Russel, T.L., The No Significant Difference Phenomenon As Reported in 355 Research Reports, Summaries and Papers, Raleigh, NC: North Carolina State University, 1998.

[11] Carlson, V., Olson, D.K., Technology-Enhanced Learning/Distance Education: Market Survey of Occupational Health and Safety Professionals, AIHAJ - American Industrial Hygiene Association, 62, 3, 349-355, 2001, doi: 10.1080/15298660108984637

[12] Büyüköztürk, Ş., Faktör Analizi: Temel Kavramlar ve Ölçek Geliştirmede Kullanımı, Eğitim Yönetimi Dergisi, 32, 470-483, 2002.

[13] Hair, J.F., Hult, G.T.M., Ringle, C., et al., (2014). A Primer on Partial Least Squares Structural Equation Modeling (PLS-SEM), Sage ve Thousand Oaks (CA), 2014.

[14] Ringle, C.M., Wende, S., Becker, J.-M., SmartPLS 3. Boenningstedt: SmartPLS GmbH, 2015. Available from: http://www.smartpls.com

[15] Hair, J. F., Hult, G.T.M., Ringle, C.M., Sarstedt, M., A Primer on Partial Least Squares Structural Equation Modelling (PLSSEM), Sage and Washington DC, 2017.

[16] Sönmez Çakır, F., Kısmi En Küçük Kareler Yapısal Eşitlik Modellemesi (PLS-SEM) ve Bir Uygulama, Sosyal Araştırmalar ve Davranış Bilimleri, 5, 9, 111-128, 2019.

[17] Hair, J.F., Sarstedt, M., Ringle, C.M., Mena, J.A., An Assessment of the Use of Partial Least Squares Structural Equation Modeling in Marketing Research, Journal of the Academy of Marketing Science, 40, 414–433, 2012.

[18] Dijkstra, T. K., Henseler, J., Consistent Partial Least Squares Path Modeling, MIS Quarterly, 39, 2, 297-316, 2015.

[19] Gefen, D., Straub, D. W., Boudreau, M.-C., Structural Equation Modeling and Regression: Guidelines for Research Practice, Communications of the Association for Information Systems, 4, 1–79, 2000.

[20] Fornel, C., Larker, D.F., Evaluating Structural Equation Models with Unobservable Variables and Measurement Error, Journal of Marketing Research, 18, 1, 39–50, 1981.

[21] Henseler, J., Ringle, C.M., uSinkovics, R., The Use of Partial Least Squares Path Modeling in International Marketing, Advances in International Marketing, 20, 277–319, 2009.

[22] Hair, J.F., Ringle, C. M., Sarstedt, M., PLS-SEM: Indeed a Silver Bullet, The Journal of Marketing Theory and Practice, 19, 2, 139-152, 2011.

[23] Henseler. J., Ringle, C.M., Sarstedt, M., A New Criterion for Assessing Discriminant Validity in Variance-Based Structural Equation Modeling, Journal of the Academy of Marketing Science, 43, 1, 115–135, 2015.

[24] Hu, L.T., Bentler, P.M., Cutoff Criteria for Fit Indexes in Covariance Structure Analysis: Conventional Criteria Versus New Alternatives, Structural Equation Modeling, 6, 1, 1-5, 1999.

[25] Byrne, B.M., Structural Equation Modeling with AMOS Basic Concepts, Applications, and Programming, Taylor and Francis, 2010.

[26] Tenenhaus, M., Esposito, V., Chatelin, Y., Lauro, C., PLS Path Modelling, Computational Statistics & Data Analysis, 48, 159–205, 2005.

[27] Fornell, C., Cha, J., Partial least squares, in Bagozzi, R.P. (Ed.), Advanced Methods of Marketing Research, Blackwell and Cambridge, 1994.

[28] Eom, S.B., Ashill, N., The Determinants of Students' Perceived Learning Outcomes and Satisfaction in University Online Education: An Update, Decision Sciences Journal of Innovative Education, 14, 2, 215-235, 2016.

A STUDY OF LEARNING RESULTS IN SCHOOL ADMINISTRATION AND RURAL DEVELOPMENT SUBJECT BY UTILIZING ACTIVE LEARNING AND MESSENGER GROUP

Phothong Phongsongkham
Salavan Teacher Training College
Soulichanh Luangsombath
Naxaythong Upper Secondary School
Vatthana Monvilay
Salavan Teacher Training College
Souliya Keovilaysack
Teacher Training College

Abstract

The purpose of this research was to study the results in school administration and rural development subjects by utilizing active learning and messenger group and to study students' satisfaction with active learning activity and messenger group for school administration and rural development subjects. The sample group was 3rd year chemistry students, comprised of 22 of which 14 were females. The instruments for undertaking the study involved lesson plans, quizzes, and satisfaction evaluation forms. The statistics applied averages and standard deviations. The study found that:

1) The effectiveness of the introductory lesson plan (E1) was 83.2%. The efficiency of the post-school instruction (E2) was 83%. Students' learning achievement was equal to 415 scores, an average score of 20.75 or accounted for 83%. The result of the study was higher than the score setting.

2) Students were satisfied with active learning activity and messenger group for school administration and rural development subjects (mean= 4.40).

ALMANYADA ÖĞRETMENLERİN ÇOK KÜLTÜRLÜ EĞİTİM ORTAMLARINA İLİŞKİN TUTMLARI

Dr. Öğr. Üyesi Gönül DURUKAFA

Dokuz Eylül Üniversitesi

Buca Eğitim Fakültesi

ORCID ID: 0000-0001-9952-7766

ÖZET

Çok kültürlülük, bir toplumda farklı kültürlerin hiçbir dışlanma ve dezavantaj olmaksızın barış ve huzur içinde birlikte yaşamalarını ifade eder. Çok kültürlü toplumlarda her kültür bireyler tarafından eşit şekilde kabul ve saygınlık görür. Bu görüşten hareketle çok kültürlülük toplumlar için zenginlik sayılabilir. Eğitim sürecinde öğrencilere hoş görü, tolerans, adalet ve anlayış uygusunun öğretilmesi, çok kültürlü toplumlarda ahenk ve barış içinde birlikte yaşamaya katkıda bulunur.

Bu bildiride sunulacak araştırmada, Almayanda üç eyalette farklı okul türlerinde görev yapan 217 öğretmenin çok kültürlülük kavramına ilişkin saptanmıştır.

Araştırmanın örneklemini oluşturan öğretmenlerin çoğunluğu çok kültürlü toplumu zengin bir toplum olarak nitelemektedir.

Öğretmenler Alman toplumunda yaşayan her bireyin kendi yetenekleri doğrultusunda teşvik edilmesinin önemi ile gerekliliğini uygulamıştır. Eğitimde fırsat eşitliğini geliştirmek amacıyla Alman eğitim siteminde farklı kültürlerden gelen bireyleri, keşfedilmesi gereken değerli bir hazine olarak gören öğretmenler Bonn, Stuttgart ve Germersheim şehirlerinde görev yapmaktadır.

Araştırmanın amacı farklı kültür tanımlarından yola çıkarak, çok kültürlülük kavramını irdelemek üzerinde çok tartışılan bu kavramın temel özelliklerini saptamaktır.

Anahtar Kelimeler : Eğitimde fırsat eşitliği, çok kültürlü toplum, öğretmen tutumları, eğitim.

İLKOKUL 3.SINIF HAYAT BİLGİSİ DERS KİTABININ KÖK DEĞERLER AÇISINDAN İNCELENMESİ

Dr. HALİL TAŞ
Milli Eğitim Bakanlığı, Teftiş Kurulu,
https://orcid.org/0000-0002-5219-1123

ÖZET

İlkokul 3.sınıf hayat bilgisi ders kitabının kök değerler açısından incelenmesini amaçlayan bu araştırmada, kök değerlerin ders kitabında nasıl bir dağılım gösterdikleri, kitapta nasıl yer aldıkları, ünitelere nasıl serpiştirildikleri ve birbirleriyle nasıl ilişkilendirildikleri sorularına cevap aranmıştır. Ders kitaplarının öğretmenler ve öğrenciler tarafından birincil kaynak olarak kullanılmaları, öğretim programında yer alan değerlerin ders kitabında ne sıklıkta ve nasıl ele alındıklarının belirlenmesini önemli kılmaktadır.

Nitel araştırma yöntemlerinden durum çalışmasıyla desenlenmiş olan bu araştırmada doküman incelemesi yöntemi kullanılmıştır. Araştırmada elde edilen veriler içerik analizi ile çözümlenmiştir. Milli Eğitim Bakanlığınca beş yıl süreyle ders kitabı olarak okutulmasına karar verilen "İlkokul Hayat Bilgisi Ders Kitabı 3" araştırmanın temel veri kaynağını oluşturmaktadır. Araştırmanın tematik çerçevesini, hayat bilgisi öğretim programında yer alan "adalet, dostluk, dürüstlük, öz denetim, sabır, saygı, sevgi, sorumluluk, vatanseverlik ve yardımseverlik" kök değerleri oluşturmaktadır. Çalışmada, değerlerin kitapta nasıl bir dağılım gösterdikleri, kitapta nasıl yer aldıkları, ünitelere nasıl serpiştirildikleri, birbirleriyle nasıl ilişkilendirildikleri frekanslarıyla birlikte ortaya konmuştur.

Araştırmada, 3. sınıf hayat bilgisi ders kitabında 248 adet değer ifade eden içeriğin bulunduğu; bu içeriklerin 113'ünün metinlerde, 67'sinin görsellerde, 45'inin ölçme-değerlendirme faaliyetlerinde, 23'ünün ise etkinliklerde geçtiği belirlenmiştir. Yapılan çalışmada, ders kitabında en çok yer alan değerin "sevgi" değeri olduğu; bu değeri sırasıyla "sorumluluk", "dayanışma", "saygı", "yardımseverlik", "vatanseverlik", "adalet", "dürüstlük", "dostluk", "sabır" ve "öz denetim" değerlerinin izlediği tespit edilmiştir.

Araştırmada, 3.sınıf hayat bilgisi ders kitabında yer alan ünitelerden "Okulumuzda Hayat" ünitesinde "saygı"; "Evimizde Hayat" ünitesinde "dayanışma"; "Sağlıklı Hayat" ünitesinde "sorumluluk"; "Güvenli Hayat" ünitesinde "yardımseverlik"; "Ülkemizde Hayat" ünitesinde "vatanseverlik" ve "Doğada Hayat" ünitesinde "sevgi" değerinin en fazla tekrarlanan değerler oldukları belirlenmiştir. Ders kitabında dayanışma ve yardımseverlik değerlerinin birlikte ele alındıkları; adalet ve dürüstlük değerlerinin birlikte işlendiği, saygı ve sevgi ve dostluk değerlerinin birbiriyle ilişkilendirildikleri, vatanseverlik ve sorumluluk değerlerinin aynı ünitede yoğunlaştıkları, sabır ve öz denetim değerlerinin birbirini tamamlayıcı olarak ele alındıkları tespit edilmiştir.

Anahtar Kelimeler: Hayat bilgisi, ders kitabı, değerler, değerler eğitimi, ilkokul

CHALLENGES OF TRANSITIONING THE OFFLINE CLASS TO THE ONLINE CLASS AT SAVANNAKHET UNIVERSITY

Soulichanh Luangsombath
Naxaythong Upper Secondary School
Sitsanou Phouthavong
Savannakhet University
Phonesouda Vongthong
University of health sciences
Thiphachanh Nouthaphone
Champasack University
Bounmy Phalychan
Champasack University
Thipphavanh Khanthaphone
Champasack Univerity
Daovy Pongpanya
Champasack University
Chansy Phomphithak
Champasak College of Health Sciences

Abstract

Purpose The purpose of this study is to investigate online platforms applied for delivering learning and teaching, the challenges of transitioning the offline class to the online class, and students' perception of the online class.

Materials and Method This study applied a quantitative methodology to collect and analyze data from all respondents. The target group of the study consisted of 70 students. The questionnaire was rated on a 5-point Likert scale: strongly disagree and strongly agree and check box. The Survey was created on QuestionPro.com to simplify survey analysis with a full set of analysis tools and self-reporting capabilities.

Results Google drive is mostly applied as a tool for delivering the online class. 32.58% of total participants mentioned they experienced Google tools because it is always used in the classroom. Zoom is a platform where teachers and students can meet and present. 22.74% of them said they liked it because it offered functions for the virtual meeting. Meanwhile, Whatsapp covered 16.58%, and Facebook applied 11.24%. Microsoft Forms are unlikely used 3.37%. The challenges of the online class need more self-motivation, self-disciplined, and time management. Students need more discipline and punctuality in the online class (mean: 3.52). Adjustability and adaptability in the new learning environment are challengeable issues for some students. They need to set a schedule and access the class at the time mentioned (mean: 3.28). The average of 3.27 of them revealed poor internet signaled to unintentionally miss the class when they cannot connect to the internet. Technical issues are one problem. Learners need to know functions in English because some platforms allow only English (mean: 3.28). Online education seems flexible about time and location where students can sit at their place. However, the negative impact is to internet charge. They mentioned they have to pay for their internet data for running virtual learning (mean: 3.48). It provides them opportunities to increase their knowledge of technology. They can interact with their peers and teacher borderless (mean: 3.25). They feel satisfied with online learning when they have more opportunities to deploy new technologies. Also, they pointed out that learning the latest technologies can increase their tech-savvy (mean: 3.16).

Keywords: Online platforms, tech-savvy, computer & digital literacy, online learning

KİMYA EĞİTİMİNDE MODELLEME İLE ÖĞRETİM ETKİNLİKLERİNİN ÖĞRENME FAALİYETLERİNE ETKİSİ: 10. SINIF CANLILARDA ENERJİ ÖRNEĞİ

Dr.Öğr.Üyesi,ÖZGE ÖZBAYRAK AZMAN [1], Prof.Dr.,ŞENOL ALPAT [2]

[1] Dokuz Eylül Üniversitesi, Buca Eğitim Fakültesi,

ORCID ID: https://orcid.org/0000-0001-7474-8351

[2] Dokuz Eylül Üniversitesi, Buca Eğitim Fakültesi, s

ORCID ID: https://orcid.org/0000-0001-5937-9949

ÖZET

Bu çalışmada ortaöğretim 10. Sınıf Kimya öğretim programında "Canlılarda Enerji" ünitesinde yer alan 'Karbonhidratlar, Yağlar, Proteinler' konusunun içerdiği birçok somut ve soyut kavramın öğrenilmesi zordur. "Kimya öğretiminde öğrenilmesi zor olan kavramları modelleme ile öğretmek öğretmenler tarafından tercih edilir". Bu çalışmada ortaöğretim 10. Sınıf "Canlılarda Enerji" ünitesinde yer alan 'Karbonhidratlar, Yağlar, Proteinler' konusunun öğretilmesinde modelle öğretimin öğrenci başarısına etkisi incelenmiştir. Araştırmanın çalışma grubunu İzmir ilinde yer alan bir ortaöğretim kurumunda öğrenim gören deney grubunda N=30, kontrol grubunda N=30 olmak üzere toplam 60 öğrenci oluşturmaktadır. Çalışmada ön test-son test kontrol gruplu yarı deneysel desen kullanılmıştır. Öğrencilerin bilgi düzeylerini belirlemek için araştırmacılar tarafından geliştirilen bilimsel başarı testi kullanılmıştır. Öğrencilerin ön bilgilerini tespit etmek , deney ve kontrol grubu öğrencilerinin arasında anlamlı bir fark olup olmadığını belirlemek amacıyla bilimsel başarı testi ön test olarak uygulanmıştır. Konu deney grubunda modelleme ile yürütülürken kontrol grubunda öğretim programına uygun olarak yürütülmüştür. Çalışma sonunda deney ve kontrol grubu arasında anlamlı bir fark oluşup oluşmadığını kontrol etmek amacıyla ise bilimsel başarı testi son test olarak uygulanmıştır. 5 seçenekli 30 çoktan seçmeli maddeden oluşan bilimsel başarı testi için uzman görüşü alınıp gerekli düzenlemeler yapıldıktan sonra test pilot çalışması için 150 öğrenciye uygulanmıştır. Madde ayırt edicilik indeksi düşük olan sorular çıkarılarak son şeklini alan test 27 maddeden oluşmaktadır ve bu testin güvenirlik katsayısı 0,87 olarak bulunmuştur. Testin uygulanmasından sonra elde edilen verilerin analizi SPSS programı kullanılarak yapılmıştır. Bilimsel başarı testinin sonuçlarına göre öğretimin modelleme ile yapıldığı deney grubu

öğrencileri ile konunun öğretim programına uygun olarak anlatıldığı kontrol grubunun akademik başarılarında deney grubu lehine anlamlı bir fark vardır ($p<.05$).

Anahtar Kelimeler : Modelleme, Kimya Öğretimi, Canlılarda Enerji

ORTAÖĞRETİM ÖĞRENCİLERİNİN KİMYA DERSİNDEKİ ELEKTROKİMYA ÜNİTESİNDEKİ BAZI KAVRAMLARA İLİŞKİN METAFORİK ALGILARI

Dr.Öğr.Üyesi,ÖZGE ÖZBAYRAK AZMAN [1], Prof.Dr.,ŞENOL ALPAT [2]

[1] Dokuz Eylül Üniversitesi, Buca Eğitim Fakültesi,

ORCID ID: https://orcid.org/0000-0001-7474-8351

[2] Dokuz Eylül Üniversitesi, Buca Eğitim Fakültesi,

ORCID ID: https://orcid.org/0000-0001-5937-9949

ÖZET

Bu araştırmanın amacı, ortaöğretim Kimya dersinde Elektrokimya ünitesindeki bazı kavramlara yönelik öğrencilerin metaforik algılarını belirlemektir. Çalışma İzmir İlinde bulunan bir ortaöğretim kurumunun iki farklı 11. Sınıf şubesinde kimya dersine devam eden toplam 45 kişilik bir grup üzerinde araştırmacılar tarafından gerçekleştirilmiştir. Öğrencilere indirgen madde, yükseltgen madde, anot, katot, tuz köprüsü, elektrokimyasal pil, galvanik hücre kavramlarını bir şeylere benzetmelerini ve bunların nedenlerini açıklamalarının istendiği metafor formu verilmiştir. Bu formlar aracılığı ile öğrencilerin bu kavramlara ilişkin olarak geliştirdikleri metaforlar ve bu metaforların ortak özellikleri belirlenmeye çalışılmıştır. Öğrencilerin oluşturduğu bu metaforlar ve metaforlara ait algılar araştırmanın temel veri kaynağını oluşturmaktadır. Elde edilen verilerin değerlendirilmesi içerik analizi ile gerçekleştirilmiştir. Çalışma 45 öğrenci üzerinde uygulanmış ancak metafor kurabilen veya kurduğu metaforun nedenlerini mantıklı bir şekilde açıklayabilen 35 öğrencinin çalışması değerlendirilmiştir. Öğrencilerin yaptığı çalışmaların analiz edilmesi ve yorumlanması; adlandırma aşaması, kategori geliştirme, geçerlik ve güvenirliği sağlama ve oluşturulan metaforlara göre yorumlama aşaması şeklinde gerçekleştirilmiştir. Öğrencilerin çalışmadaki kavramları başka nesnelerle ilişkilendirdikleri zaman oluşturulan metaforlar frekans ve yüzde olarak gösterilmiştir. Çalışmanın verileri analizlendiği zaman öğrencilerin yüksek yüzdede oluşturduğu metaforlar, indirgen madde yükseltgenme yönünden dost, yükseltgen madde indirgenme yönünden düşman, anot yük yönünden mutlu insan, katot yük yönünden mutsuz insan, tuz köprüsü işlev yönünden devre anahtarı, elektrokimyasal pil için işlev yönünden santral şeklindedir. Çalışmanın sonucunda öğrencilerin günlük hayatta karşılaştıkları olay, nesne, duygu ve düşüncelerden yola çıkarak benzetmeler kurdukları ortaya çıkmıştır. Öğrencilerin; dost, düşman, mutlu, mutsuz ,trafo, santral gibi daha anlaşılır ifadeleri soyut kavramların yerine kullanmış olmaları araştırmanın sonucunun anlamlı olduğunu göstermektedir. Verilen cevapların güncel hayata yakınlığı göz önüne alındığında sonuçların gerçekçiliği saptanmıştır.

Anahtar Kelimeler: Metafor, kimya dersi, elektrokimya ünitesi

ORTAÖĞRETİM KİMYA DERSİ ELEKTROKİMYA ÜNİTESİ "İNDİRGENME POTANSİYELLERİ GALVANİK PİLLER VE DERİŞİM PİLLERİ" KONULARININ MODELLEME YOLUYLA ÖĞRETİMİNİN ÖĞRENCİLERİN AKADEMİK BAŞARILARINA ETKİSİ

Dr.Öğr.Üyesi,ÖZGE ÖZBAYRAK AZMAN [1], Prof.Dr.,ŞENOL ALPAT [2]

[1] Dokuz Eylül Üniversitesi, Buca Eğitim Fakültesi,

ORCID ID: https://orcid.org/0000-0001-7474-8351

[2] Dokuz Eylül Üniversitesi, Buca Eğitim Fakültesi,

ORCID ID: https://orcid.org/0000-0001-5937-9949

ÖZET

"Öğrencilerin yeni öğrendikleri bilgiler ile önceki bilgileri arasında ilişki kurmalarına yardım eden, öğrenciyi merkeze alan ve öğrencilerin kalıcı öğrenmelerini kolaylaştıracak olan öğretim yöntem, teknik ve stratejilerinin kullanımı çağdaş eğitim sistemlerinde benimsenmektedir." "Modellemeye dayalı öğrenme ortamlarının yaratılması öğrencilerin yaparak yaşayarak öğrenmelerine olanak tanıyabilir ve öğrencilerin kendi öğrenme süreçlerini yönetebilmeleri açısından önemlidir." Bu çalışmanın amacı, ortaöğretim 11. Sınıf kimya dersi elektrokimya ünitesi konularından olan "İndirgenme Potansiyelleri, Galvanik Piller ve Derişim Pilleri" konularının modelleme yoluyla öğretilmesinin, öğrencilerin akademik başarıları üzerine etkisini ortaya çıkarmaktır. Bu araştırmada ön-son test kontrol gruplu yarı-deneysel desen kullanılmıştır. Araştırmanın çalışma grubunu İzmir ilinde bir ortaöğretim kurumunun veri toplama araçlarından alınan puanlara göre olabildiğince benzer nitelikte olmalarına özen gösterilmiş biri deney (N=21) ve diğeri kontrol grubu (N=21) olmak üzere iki farklı 11. Sınıfında öğrenim gören toplam 42 öğrenci oluşturmaktadır. Uygulama sürecinde deney grubunda modelleme yoluyla öğretim yapılırken kontrol grubunda ise ders öğretim planına uygun olarak yapılmıştır. Veriler elektrokimya akademik başarı testi sayesinde toplanmıştır. Elektrokimya Akademik Başarı Testi (EABT), öğrencilerin İndirgenme Potansiyelleri, Galvanik Piller, Derişim Pilleri konularına yönelik akademik başarılarını ölçmek amacıyla geliştirilmiştir. Çoktan seçmeli 25 maddeden oluşan test için uzman görüşü alınıp gerekli düzenlemeler yapıldıktan sonra test 24 maddeye düşürülmüştür. EABT pilot çalışması için İzmir'in Buca ilçesinde bulunan farklı öğretim kurumlarında öğrenim gören 120 öğrenciye uygulanmıştır. EABT'nin madde analizi yapılmış, madde ayırt ediciliği düşük olan maddeler testten çıkarılarak test 21 maddeye düşürülmüştür. Testin güvenirlik katsayısı 0,85 olarak bulunmuştur. Akademik başarı testi ön test- son test olarak uygulanmış elde edilen verilerin istatistik analiz sonuçlarına göre deney ve kontrol grubunun son testleri arasında deney grubu lehine anlamlı bir fark bulunmuştur ($p<.05$). Bu sonuca dayanarak modellemeye dayalı öğrenmenin akademik başarıyı arttırdığı söylenebilir.

Anahtar Kelimeler : Modelleme, Kimya dersi, Elektrokimya Ünitesi.

SOCIAL INCLUSION IN LIBRARY: A CASE STUDY OF THE CENTRAL INSTITUTES IN THE NORTH EASTERN REGION OF INDIA

Mrs. Esther Moirangthem

Research Scholar, Library & Information Science

Manipur University, Manipur, India

ORCID ID – 0000-0001-5506-8916

Dr. Bobby Phuritsabam

Assistant Professor, Library & Information Science

Manipur University, Manipur, India

ABSTRACT

Accessibility is the key concern when it comes to inclusivity in the Library which is an important element for an inclusive education and thereby, inclusion in the society. Though this topic seems to be an underexplored study in the Country, it is high time to create a serious awareness about the importance of an inclusive library that supports the students with special needs in their quest for information and higher education. With this goal, the present study was undertaken to draw attention of the scientific community to the existing gaps in the library services to its users with special needs. This paper highlights the initial findings of a Ph.D. study on the academic libraries in sixteen selected central institutes located in the North Eastern region of India regarding their services to the persons with special needs. Various accessibility measures based on standard recommendations were studied to have a holistic approach towards inclusivity in these libraries. The study revealed the various barriers and constraints to accessibility and found that a proper framework of policy and a proper funding may well be the main solution in overcoming barriers to accessibility for this group of special people in their quest for knowledge.

Keywords: Social Inclusion, Inclusive Education, Inclusive Library, Accessibility, Persons with Special Needs

PROBLEM-BASED DIGITAL MEDIA DEVELOPMENT TO IMPROVE STUDENTS' CRITICAL THINKING ABILITY

Etyk Widjajanti Soedarnadi

Ahmad Dahlan University

Prof. Dr. Ir. Dwi Sulisworo, M.T.

Ahmad Dahlan University

X MIPA students at SMA Negeri 6 Yogyakarta had a very difficult time understanding the material on rational and irrational inequalities. The test results always show the number of students who did not complete more than 60% with a score below 50. This is because the media used is not appropriate, has not trained students to think critically.

ADDIE Development Model research method (Needs analysis, Design, Development, Implementation/producing problem-based digital media, and product trial and revision/Evaluation), to test the feasibility of the product, whether it is valid, practical, or effective.

The test subjects in development research are media experts, material experts, learning experts and students of X MIPA SMA Negeri 6 Yogyakarta. The data collection technique was carried out using a questionnaire to assess the digital-based learning media developed to be valid, practical and effective. Data were analyzed descriptively quantitatively and qualitatively.

The results showed that the trial of problem-based digital learning media to improve critical thinking skills that was developed was valid, practical, effective and feasible to use in learning rational and irrational inequalities material for class X MIPA SMA Negeri 6 Yogyakarta. This is shown based on: (1) the assessment of media experts (lecturers) in valid criteria with an average score of 93%, (2) assessments of material experts (lecturers) in valid criteria with an average score of 90%, (3) the assessment of the class teacher/math teacher in valid criteria with an average score of 82%, the results of student responses to problem-based audiovisual learning media an average of 4,127 good, practical, effective categories and an increase in critical thinking skills.

Conclusion problem-based digital learning media can improve critical thinking skills in learning mathematics.

Keywords: development, problem-based digital media, critical thinking

AUGMENTED REALITY APPLICATION AS TEACHING MODULE IN LIFE SCIENCES DISCIPLINE

K.R.Padma

Assistant Professor, Department of Biotechnology, Sri Padmavati Mahila Visvavidyalayam (Women's) University, Tirupati, AP

K.R.Don

Reader, Department of Oral Pathology and Microbiology, Sree Balaji Dental College and Hospital, Bharath Institute of Higher Education and Research (BIHER) Bharath University, Chennai, Tamil Nadu, India

Abstract

Today, whole universe shook due to pandemic outbreak with every time arise of new variants. The application of virtual reality (VR) as well as augmented reality (AR) has currently become prevalent subject matter. However, there many low cost virtual reality (VR) technologies – like the HTC Vive, the Oculus Rift, the Sony PlayStation VR, Mixed Reality Interfaces (MRITF) such as the Hololens along with 3D augmented Apps, Google-3D Apps at present are grabbing the interest of students plus researchers and found to be the greatest stepping stone in innovation technology. The employments of Digital extended reality (XR) machineries have been implemented in several domains varying from education to entertainment based on their affordability and accessibility. The 3D visualization helps students as well as researchers to understand the concepts of molecular biology, cardiac 3D images, biomedical guidance and significant understanding of complex biological systems. To the best of our understanding VR and AR technologies application in educational system is a boon for both researchers as well as students. Our article will emphasize on the application of AR technology in life sciences particularly in biotechnology and how they benefit with implementation of this latest technology.

Keywords: Virtual Reality, Augmented Reality, Digital extended reality, 3D augmented Apps.

AVRUPA VE DOĞU BAĞLAMINDA AYDINLANMA HAREKATI

Doç.Dr. SEVİNC QASIMOVA
Bakü Devlet Üniversitesi, Tarih fakültesi, ORCID ID: 0000-0002-5416-5025

ÖZET

Avrupalı düşünürlerin fikirlerinin etkisi altında şekillenen ve küresel bir fenomen haline gelen aydınlanma harekatının Doğu'da hızla yayılmasının nedeninin bu alanda sömürge işgalinin yaygınlaşmasından kaynaklandığı bilinmektedir. Aydınlanma dönemi ve ana fikirleri E. Kant'ın 1784 yılında yazdığı "Aydınlanma Nedir" adlı makalesinde netleştirilmiştir. Aydınlanmaya ilk kez yeni bir çağın, yeni fikirlerin ve gelişimin temel taşı olarak değer verdi. Aydınlanma, aslında, eski, bir zamanlar var olan bilimsel bilginin yeni bir düzeyde gelişmesini teşvik etti. Aydınlanmacılar bu şekilde dünyanın yaratılışına bilimsel bir yaklaşımla yaklaşmışlar, öz farkındalığın toplumun gelişimi için önemini anlamışlar ve bundan yola çıkarak yeni fikirler ortaya koymuşlardır. E. Kant'ın deyimiyle Avrupa'da inançtan bilgiye, araştırmaya ve araştırmaya geçiş aydınlanma üzerine kuruluydu. Aydınlanma insanları, toplumun gelişimine farklı açılardan yaklaştılar ve toplumun gelişiminde yeni bir aşamanın başladığını doğruladılar. Dünyaca ünlü aydın yazarlar - Voltaire, Russo, Diderot, Beaumarchais (Fransa), Lessing, Aziller, Gerder, Goethe (Almanya), Swift, Richardson, Fielding, Locke, A.E. Sheftsbury; (İngiltere) ve Comenius (Çek Cumhuriyeti) bu dönemin öncüleridir. Aydınlanma, insanların sosyal yaşamında ilerleme ve gelişmenin yanı sıra demokratik yönetişim ve insan haklarının korunması ihtiyacına ivme kazandırdı. Aydınlanmanın gelişimi siyasi alana da yansıdı. Bu aşama, Rus İmparatorluğu'nda serfliğin kaldırılmasına, Kuzey Amerika'da köleliğin kaldırılmasına ve sömürge baskısına karşı mücadelenin yoğunlaştırılmasına ve dünya siyaset sahnesinde yeni bağımsız devletlerin ortaya çıkmasına yol açtı. Makalede Azerbaycan'da aydınlanma hareketinin ortaya çıkış ve gelişme aşamalarına bakarak XIX yüzyılda Azerbaycan tarihine katkıda bulunan aydınların hayatı ve bilimsel çalışmalarına odaklanacak ve bu hareketteki yerlerini belirleyeceyiz. Aynı zamanda 19. yüzyılda Azerbaycan'daki aydınlanma hareketini takip etmekle birlikte, 20. yüzyılda ulusal bağımsızlığa giden yol ele alınacaktır. Maarifçi-demokratik hareketin fikir kaynakları ve itici güçleri tartışılacaktır. Aynı zamanda aydınlanma hareketinin Batı Avrupa, Rusya ve Doğu'da ortaya çıkış nedenleri, ortaya çıkmasına neden olan koşullar ve farklı ve benzer yönleri yeni faktlarla açıklanacaktır.

Anahtar Kelimeler : demokratik, Avrupa, aydınlanma

KAFASINA EDENİ BULMAYA ÇALIŞAN KÜÇÜK KÖSTEBEĞİN HİKÂYESİ ADLI ESERİN ÇOCUK EDEBİYATI İLKELERİ AÇISINDAN İNCELENMESİ

Dr. AHMET KARABULUT [1]

[1] AĞRI İBRAHİM ÇEÇEN ÜNİVERSİTESİ, Eğitim Fakültesi,

- ORCID ID: 0000-0002-2222-4078

ÖZET

Werner Holzwarth tarafından kaleme alınan ve okulöncesi çocuklara yönelik olan "Kafasına Edeni Bulmaya Çalışan Küçük Köstebeğin Hikâyesi" adlı kitap, Küçük köstebeğin kafasına edeni bulmak için çeşitli hayvanları sorgulamasını ve en sonunda da kafasına edeni bulup intikam almasını anlatıyor. Bu çalışmada, bahsi geçen kitabın çocuk edebiyatı ilkelerine göre incelenmesi amaçlanmıştır. Araştırma, yazılı metinlerin (öykü/roman) incelenerek belirli bir kuramsal çerçeve dahilinde çözümlenmesini içerdiği için nitel araştırma yöntemlerinden doküman analizi yöntemi ile yürütülmüştür. Çalışmada adı geçen eserin: dış yapı ve iç yapı özellikleri incelenmiştir. Dış yapı özelliklerinde: eserin boyutu, kapağı, cilti, kâğıt özelliği, sayfa düzeni, puntosu, resimleri ve okuma yaşı incelenirken iç yapısında da: hikâyenin karakterleri, konusu ve teması, kurgusu, dil ve anlatım özellikleri ile kitabın taşıdığı eğitsel ilkeler incelenmiştir. Çalışmadan elde edilen bulgularda adı geçen hikâyenin: çocuğa anlamlandıramayacağı sorumluluklar yüklemediği; kitaptaki resimlerin, çocuğun beğeni ve algılama düzeyine uygun olduğu; eserin, çocuğun yaşına ve ilgi gereksinimine uygun olduğu; Eserde çocuğa, uzlaşma ve anlaşma kültürünün verilmeye çalışılması çocuk ile yaşam gerçekliğini anlamasına katkı sağladığı; kitabın, çocuğun sağlıklı değerler sistemini oluşturmasına engel oluşturabilecek bir durumu olmadığı; kitapta çocuğun düşünmesini, düş kurmasını, eğlenmesini ve yaratıcılığını baskılayan bir yaklaşımın söz konusu olmadığı; yazar tarafından kurgulanan gerçekliğin, çocuklar tarafından okuma eylemi sonrası kendi gerçeklerini dönüşebilecek biçimde olduğuna; yazarın paylaşmak istediklerinin çocukların yaşam anlama gerçeğinden kopuk olmadığı sonucuna ulaşılmıştır. Werner Holzwarth tarafından kaleme alınan ve okulöncesi çocuklara yönelik olan "Kafasına Edeni Bulmaya Çalışan Küçük Köstebeğin Hikâyesi" adlı kitap, yukarıda belirtilen çocuk edebiyatı ilkeleri açısından incelenmiş ve adı geçen eserin hitap ettiği yaş grubuna yönelik olarak uygun olduğu görüşüne varılmıştır.

Anahtar Kelimeler : Çocuk Edebiyatı, Çocuk Eğitimi, Çocuk Edebiyatının Temel İlkeleri

A MIXED METHODS STUDY ON THE IMPACT OF FLIPPED-JIGSAW LEARNING CLASSROOM ON YOUNG CHILDREN STUDENTS CREATIVITY AND SELF-REGULATION IN VIRTUAL LEARNING ENVIRONMENT

Vahid Norouzi Larsari

PhD Candidate in Education, Department of Pre-primary and Primary education, Faculty of Education, Charles University, Prague, Czech Republic

ABSTRACT

Due to the development of COVID-19, governments are forced to close educational schools so that they can control the outbreak of this COVID-19. COVID-19 leads to a vital change in pedagogy and learning all over the world. The present study aimed to investigate the effect of the flipped-jigsaw learning classroom on Young Children students Creativity and Self-Regulation through Social Network and Face-to-face training then, to explore students' opinions toward the flipped-jigsaw learning approach during the prevalence of Covid-19. The present study is based on quasi-experimental design which is conducted for 60 Young Children who had studied in the first year of study in the 2020-2021 in a primary school in Tehran. One group was educated in a traditional class which was deprived of the Internet and the students performed their homework at their home, whereas the other group was educated utilizing flipped-jigsaw learning classroom through social network. Before and after treatment, all the participants filled out the learner's creativity and self-regulation questionnaires which served as the pre and post-tests. The researcher utilized covariance analysis (ANCOVA) to answer the research questions. The results showed that the students' level of creativity and self-regulation in the experimental group increased compared to the performance of the students in the control group. Because of the COVID-19, educational schools could utilize virtual learning, and the flipped-jigsaw learning classroom to improve Young Children students creativity and self-regulation in virtual learning environment.

Keywords: Flipped-jigsaw learning, Social Network, Creativity, Self-Regulation, COVID-19

JAVİD'İN ROMANTİZMİ

MEHERREMOVA ELMİRA MEHERREM QIZI

ADPU-nun Elmi-Tədqiqat Mərkəzinin əməkdaşı

Özet

Azerbaycan halkının XX yüzyılındakı en layikli abide şahsiyetlerinden biri ölümsüz şair Hüseyin Caviddir.

Görkemli şair Hüseyin Cavid (Hüseyin Abdulla oğlu Rasizade) 1882 yılında Azerbaycanın kadim Nahçivan kendinde doğdu. Babası bir din adamıydı, ancak Doğu şiiri ve musiğini çok iyi bilen biri olarak da tanıyordu. Hüseyin Cavidin okuma ve yazmayı öyrendiği ilk okul-medreseyi bitirdikden sonra orta orta eğitimini, XIX yüzyılın sonlarında önde gelen eğitimcilerinden biri olan Muhammed Tağı Sitkinin okumuş olduğu "Mektebi-Terbiye" okulunda aldı. Okulu bitirdikden sonra eğitimine devam etmek istedi, ancak ağır göz hastalığı Cavidi o dönem ağabeyinin yaşadığı Tebrize gitmeye mecbur etti.

1905 yılında Türkiyeye giden Cavid, ünlü Türk şair ve filozofu Riza Tevfikin hazırlık kursunu bitirdikden sonra İstanbul Universitesi Edebiyat Fakültesinde eğitimine devam eder, Birincisınıf öğrenciysiyken. Ikinci sınıfın derslerine de katılıyordu. Türkiyede maddi zorluklar yaşayan Cavid , mektublarından birinde yazıyordu: "Haftalarca peynir ekmekle idare ediyordum".

1909 yılında Cavid Vatana dönerek, Tiflis,Gence, Nahçıvan okullarında Azerbaycan dili ve edebiyyatını öğretmeye başladı. Ayni zamanda başında şiirleri, daha sonra 1926 yılında Cavid Almaniyada tedavi görüyordu. Batı Avrupada bulunduğu sürede edindiği izlenilmeler onun " Azer" şiirine yansımıştı. Almaniyada kalmak,Türkiyeye taşınmak ve ya Azerbaycana dönmek arasında yaşanan ikilem kökünden çözüldü- Cavid Vatana geri döndü.Öğretmen, şair ve dramaturq devamlı Sovjet rejiminin "himayesini" hissediyordu, ancak yetkililerin ondanistediğini yazmak istemiyor ve yazamıyordu.

4 Haziran 1937 yılında Hüseyin Cavid tutuklandı. Davadan görüldüğü gibi, iki yıl devam edən soruşturma, kendisini ve ya dostlarından ve tanıdıklarından bir bir kimseyi suçlamayı başaramadı.Çok hasta iken rutubetli hücreye atıldı, günlerce devam eden sorğulamalardan bitkin düşmesine rağmen kendi inanclarından vazgeçmedi. Haziran 1939 yılında "troyka" olarak, adlandırılan özel toplantı 25 dakika içinde davay inceleyerek nihai karar alır; "Hüseyin Cavid, Bakude fealiyyetde olan devrim karşıtı, milliyetçi bir partiye katılmaqla suçlanıyor.Kendi görüşlerine göre, inanmış Pantürkist-Müsavatçıdır. Esasa ilişkiri sorğulanması yapılan Hüseyin Cavid suçsuz olduğunu iddia etdi". Hüseyin Cavid 8 yıl hapis cezasına çarptırıldı ve cezasını çekmek üzere Sibiriyaya gönderildi.Hüseyin Cavid, ceza süresi bitmeden 5 Aralık 1941 yılında Magadanda vefat etti.

Mart 1955 yılındaH.Cavidin davası tekrar görüldü ve hakkında somut delil bulunmaması nedeniyle Hüseyn Cavid beraet etti.

Felsefi düşüncelerin, humanizm ve hayırseverlik gibi konuların yer aldığı eserleriyle Cavid humanist şair olarak ün kazandı.

Cavidin ilk şiiri 1906 yılında Bakude "Fyuzat" dergisinde yayınlandı, 1913 yılında "Geçmiş günler" adlı ilk şiir kitabı basıldı. 1917 yılında yeni bir şiir kitabı "Bahar şebnemleri" yayınlandı.Lirik şiirlerini yanı sıra, genc Cavid sosyal içerikli şiirler de yazıyordu. Toplumsal değişime yönelik talepleri, 1914 yılında onun siyasi yönü ile ilgilenen çarlık polislerinin diqqetini çekti.

Anahtar kelmeler: edebiyyat,emperyalist, şiir, dram eserleri, şahsiyet

HÜSEYN CAVİD ƏSƏRLƏRİNDƏ SÖZ SEÇİMİ, SÖZÜN ÜSLUBİ RƏNGLƏRİ: SİNONİM

FIL.Ü.F.D. BABAYEVA MƏLAHƏT RAMIZ QIZI

ADPU, Ədəbiyyat kafedrası

XÜLASƏ

Açar sözlər: sinonim, söz, şeir, sənətkar, Hüseyn Cavid

H.Cavid yaradıcılığında ən vacib estetik faktorlardan biri də onun üslubunda iştirak edən dil materiallarının rəngarənglik yaratma fəallığıdır. Ən vacib amil kimi o da diqqətdən yayınmır ki, bütün hallarda üslubi rəngarənglik aktuallıqla, müasir bədii düşüncə ilə qoşa dayanır. Ulu sələflərinin poetik deyim ənənələrini uğurla davam etdirərək H.Cavid həm də arxaik formalara novatorcasına yanaşır, nəyin bahasına olursa–olsun ifadə yeniliyinə nail olur. Şairin söz seçimi fəlsəfi ümumiləşdirmələr məqamlarında, müəllifin oxucuları ilə müdrik mühakimələrlə poetik söhbəti zamanı daha mənalı və hazırcavablıq çalarları ilə təzahür edir. İbrətli poetik lövhələr yaradarkən H.Cavid sinonim cərgənin elə sözlərinə müraciət edir, poetik mənzərəni toxuyan ilmələr sanki gözlə göründüyü kimi, ürəklə, duyğular və düşüncələrlə də görünür. Müdrik nəticə həyati faktlardan, hadisələrin məntiqindən doğur. O da diqqət çəkir ki, sinonim seçimi əməliyyatında xalq dili lirik qəhrəmanların təfəkkür tərzindəki koloriti meydana çıxarır, onlar bir –birini də tamamlayır.

Məlum olduğu kimi, mükəmməl poetik dərk etmə prosesində sinonimlərin üslubi imkanları mühüm rol oynayır. Bu və ya digər anlayışın son dərəcə üstün təsvirində sinonim sözlərdən geniş istifadə edilir. Deyim tərzində şairanə keyfiyyət, obrazlılıq sinonimlərdəki məna incəliklərindəki nüanslarla verilir və bu poetik vasitə H.Cavid şeirinin başlıca məziyyətlərindən biridir.

Sinonimlər və onların üslubi nüansları, hər bir sözün ümumi kontekstə gətirdiyi psixoloji ştrixlər ilə müəllif mündəricəni incədən –incəyə əyaniləşdirməyə müvəffəq olur. Şairin həyat, zaman fenomenlərinə fəal münasibəti də sinonim sadalanmaları vasitəsi ilə açıqlanır. Şeirdə ifadə olunan fikri, zəngin emosiyanı müəyyən arxitektonik qəliblərdə gerçəkləşdirmək üçün sinonimlərdən istifadə Hüseyn Cavid yaradıcılığında ardıcıl və sistemli səciyyə daşıyır. H.Cavid sinonim söz-məfhumları aydın və yaddaqalan kompozisiya ornamentlərinə çevirib poetik deyilişin elastikliyinə nail olur.

WORD CHOICE IN HUSSEIN JAVID'S WORKS, STYLISTIC COLORS OF THE WORD: SYNONYM

SUMMARY

Keywords: synonym, word, poem, artist, Huseyn Javid

One of the most important aesthetic factors in H.Javid's work is the activity of creating diversity of language materials participating in his style. As the most important factor, it should not be overlooked that in all cases, stylistic diversity is combined with relevance, modern artistic

thinking. Successfully continuing the poetic traditions of his great predecessors, H. Javid also takes an innovative approach to archaic forms, achieving novelty of expression at any cost. The poet's choice of words manifests itself in the moments of philosophical generalizations, in the poet's conversation with the readers of wise judgments with more meaningful and witty shades. While creating instructive poetic plates, H.Javid refers to such words of the synonymous line, the loops weaving the poetic landscape are seen as if with the heart, feelings and thoughts. The wise conclusion is based on the facts of life and the logic of events. He also draws attention to the fact that in the process of synonymous selection, the vernacular creates the mentality of the lyrical heroes, they complement each other.

As it is known, the stylistic possibilities of synonyms play an important role in the process of perfect poetic comprehension. Synonyms are widely used in the extremely superior description of this or that concept. Poetic quality and imagery in the style of idiom are given by nuances in the subtleties of meaning in synonyms, and this poetic means is one of the main merits of H.Javid's poem.

With synonyms and their stylistic nuances, the psychological strokes that each word brings to the general context, the author manages to visualize the content in detail. The poet's active attitude to the phenomena of life and time is also revealed through synonymous lists. The use of synonyms to express the idea and rich emotion expressed in the poem in certain architectural patterns is consistent and systematic in the work of Hussein Javid. H.Javid achieves the elasticity of poetic utterance by turning synonymous words and concepts into clear and memorable compositional ornaments.

Mətin. H.Cavidin bədii mətnlərində daxili məna strukturu ilə şərtlənməyən söz yoxdur. Onda səs və məna formalizminə də rast gəlinir. Sinonimlərin eyni və yaxud da yanaşı misralarda işlənməsi çox zaman alliterativ sıralanma qanunlarına tabe olub fikrin anlaşılmasını asanlaşdırır. Məna təkrarları zahiri effekt naminə deyil, poetik təsirlilik yaratma naminə işlədilir. Bunu biz "Küçük bir levhə" şeirində işlədilən "mavi" və "səmavi" sinonim sözlərinin timsalında görürük". (2, 34) Onların qafiyə mövqeyində yaratdıqları üslubi təsir olduqca orijinal poetik qəlibdə meydana çıxır, gözəl səslənmə tələbini ödəyir:

Gəzinir qarşıda bir tifli-məlahət yalınız...
Hər ədasilə o şux aləmi eylər məshur.
Iştə, səyyar çiçək denməyə şayan bir qız!
Çeşmi-məxmurinə baqdıqca yürək çırpınıyor,
Allah, Allah! Nə qədər ülvi... o **mavi** gözlər!
O **səmavi** gözlər! (4, 92)

H.Cavidin sənətkarlıq siqləti söz duyğusunda aşkar görünür. Onun ayrı –ayrı şeirlərində rast gəldiyimiz sinonim cərgələrin heyrətamiz obrazlaşdırma məharəti söz duyumundan irəli gəlir. Həm eyni misra daxilində, həm də yanaşı sətirlərdə eyni mənalı sözlərin işlədilməsi bədii mətn axarına emosional coşğunluq gətirir, assosiativ çarpazlıq yaradır. Müvazi işlənən sətirlərdə eyni leksik –semantik mənanın daşıyıcıları olan "mavi" və "səmavi" epitetləri ilə müəllif nəzərə çarpdırmaq istədiyi hadisə və predmetlərin spesifik bədii mənalandırılması estetik qavrayış aktına çevrilir. Sinonimlər optimal poetik dil işarələri kimi müəllifin mükəmməl misra quruluşunda gerçəkləşir. Sinonimlər fikrin ağırlığını öz üzərinə götürərək lirizmi, hiss və həyəcanların ilkinliyini və təbiiliyini təravətləndirir.

Gerçəkliyin canlı fakt və təzahürlərinə qüvvətli və həssas meyl H.Cavid poeziyasında aydın sezilən başlıca məziyyətlərdən biridir. Gerçəkliyin vüsət və dramatizmini əks etdirən qüdrətli sənətkar olaraq H.Cavidin yaradıcılığında konfliktik, fikir və emosiyaların drammatik hərəkəti ümdə məziyyətlər kimi özünü göstərir. H.Cavid lirikasında qətiyyət, mübarizə əhvali –ruhiyyəsi onun poetikasında üslubi kamilliyinin tərkib hissəsidir. Lirik mətnin əsas leytmotivinə çevrilən təkidli suallar, həyəcanlar H.Cavid üslubu üçün fəlsəfi dərinlik, fəlsəfi ümumiləşdirmə yoludur. Bu istiqamətdə H.Cavid öz estetik istək və ehtiyaclarını ödəmək üçün bədii mündəricəyə uyğun gələn dil materiallarının sərrast seçimi ədəbi –üslubi fakt kimi diqqət çəkir. Xalqın dilinə və təfəkkürünə yaxından bələd olan şair leksik vahidlərdən bədii təsvir vasitələri kimi bəhrələnir. H.Cavidin dilində bütün sinonim söz və ifadələr onun poetik təfəkkür tərzi ilə həmahəngdir. Dərin məzmunun yüksək forma ilə vəhdət təşkil etməsi də məhz bu ahəngdarlıqdan irəli gəlir. Sinonimlərin bədii –poetik imkanlarından məharətlə istifadə poetik –fəlsəfi dərketmə prosesində mühüm rol oynayır. O da səciyyəvidir ki, leksik sinonimlər kimi, üslubi sinonimlər də, onların ilkin və əlavə mənaları da konkret mətn parçası ilə bağlanır. Bu faktlar H.Cavidin sənətkar kamilliyini, onun sənətinin ülviliyini, ecazkar siqlətini nümayiş etdirir. “Ey ruhi – pursükun!...” şeirindəki “əfsanə”, “yalan”, “aldanış” sözlərinin yaratdığı forma gözəlliyi intellekt və emosiyanı olduqca sərrast təzahür etdirir. Sənətkar eyni və yaxın mənalı sözlər eyni mətləbin ifadəsi üçün mətnə daxil etməsi estetik təsiri artırır”. (3, 56) Eyni anlayışın müxtəlif leksik vahidlərlə verilməsi şeirin estetik keyfiyyətini yüksəldir, estetik zövqün inkişafına xidmət edir:

Hər şey sənin gözündə bir əfsanə, bir yalan...
Bir aldanış demək bütün alayişi-cihan.
Sevmək, sevilmək, eşq, vəfa, xəndə ya fəğan;
Bunlar da göstərişmidir, ey ruhi-sər’ədar!? (4, 90)

Sinonimlər və onların üslubi nüansları, hər bir sözün ümumi kontekstə gətirdiyi psixoloji ştrixlər ilə müəllif mündəricəni incədən –incəyə əyaniləşdirməyə müvəffəq olur. Şairin həyat, zaman fenomenlərinə fəal münasibəti də sinonim sadalanmaları vasitəsi ilə açıqlanır. Şeirdə ifadə olunan fikri, zəngin emosiyanı müəyyən arxitektonik qəliblərdə gerçəkləşdirmək üçün sinonimlərdən istifadə Hüseyn Cavid yaradıcılığında ardıcıl və sistemli səciyyə daşıyır. H.Cavid sinonim söz-məfhumları aydın və yaddaqalan kompozisiya ornamentlərinə çevirib poetik deyilişin elastikliyinə nail olur.

Sinonim söz və ifadələr H.Cavid yaradıcılığında, xüsusilə lirik əsərlərində çox vacib hissi və fikri ifadə vasitəsidir. Buraya qədər deyilənlərdən məlum olduğu kimi, yaxınmənalı sözlərin eyni misrada qoşalaşdırılması H.Cavid poetikası üçün səciyyəvi olan dramatik –hissi vəziyyətlərin ifadəsinə yönəldilir. Onlar daha çox ifadənin zahiri cəhətini əhatə etmir, sinonimlər dərin fəlsəfi düşüncələrlə zəngin məzmunun materialları olaraq bədii düşüncələri maddi şəklə salır. Təsadüfi deyildir ki, sinonimlərin işlənmə intensivliyi H.Cavid üslubunda üslubi fənd, bədii mətn quruluğunun əsas elementi kimi təqdir olunur. H.Cavidin lirikasında sinonimlər sözlərin adi və təbii sırasında səfərbərliyə alınan aparıcı ifadə vasitəsi kimi özünü doğruldur.

Dünyaya, həyata, cəmiyyətə dərin təfəkkür işığında nəzər salan, insan şəxsiyyətinin əzəmətinin, ucalığının sirrini sözün imkanlarına istinadən işıqlandıran H.Cavid üslubunda zamanın nəfəsi, həyatın səsi, lirik “mən”in, lirik psixoloji məqamları, dövrün ağrıları dolğun poetik səmimiyyətlə indeksləşir. Bədii təfəkkürünün zənginliyinə və orijinallığına dəlalət edən deyim

sərrastlığı onun bədii detallara yanaşma üsullarını, həyatı görüb əks etdirmə prinsiplərini, fərdi lirik duyumunun istiqamətlərini də müəyyənləşdirir. "H.Cavidin uğurlu yaradıcılığının bir səbəbi də şeir üçün vacib faktor kimi qiymətləndirilən yaxın mənalı sözlərin yaxın məsafələrdə işlədilməsi ilə yaranan ahəngdarlıqda və onların hissə təsirə malik olmasındadır". (5, 47) Klassik poeziyamızda çox sevilən və intensiv formalarda tətbiq olunan du sözişlətmə üsulu ilə H.Cavid ana dilinin məna zənginliyini nümayiş etdirir.

H.Cavid sözün daxili aləminə, üslubi imkanlarına nüfuz etdiyi üçün onun mənasını şeirin formasına asanlıqla uzlaşdırır. Şeir vasitəsi ilə böyük sənətkar sanki xalq dilinin ehtiyat qüvvələrini üzə çıxarır. Mətnə uyuşdurmaqla H.Cavid sinonim sözləri emosionallaşdırır, şeir həm məzmunca, həm formaca güclənir. Sinonimləri yanaşı işlətməklə şair poetik deyim və düşüncəni siqlətli edir. Uğurlu alınması belə bir fikir təlqin edir ki, məna təkrarı H.Cavid üçün monumental söz quruculuğu yoludur:

Boynu bükük, ey öksüz mənənşələr!
Ah nə çabuk **sardınız, soldunuz**?
Nerdə o dünkü sevdalı nəşələr?
Nədən böylə həp pərişan oldunuz?
Seyr edim insanların əfalını,
Fikrini, amalını, hər halını,
Heyrət eylər, daima ağlarsınız,
Daima **ağlarsınız**, sızlarsınız. (4, 87)

H.Cavidin hər sözündə gerçəkliyi obrazlı duyum və deyim təravətliliyi vardır. Şeir yaradıcılığının əsas məziyyəti kimi bu, böyük sənətkarın fərdi dəsti –xəttinin də əsasında durur. Poetik ovqatın orijinal ifadə forması şairin obrazlı düşüncə tərzinin özünəməxsusluğundan irəli gəlir. Vacib yaradıcılıq amili kimi söz seçimi bədii mündəricə və şeirin ideya istiqamətindən nəşət edir və konkret poetik əhvali–ruhiyyə ilə şərtlənir ki, bu da xüsusi assosiyaların stimullaşdırılma vasitəsi olaraq meydana çıxır.

Söz seçiminin sərrastlığı belə bir fikri təsdiqləyir ki, H.Cavidin poetik yaradıcılığı bütövlükdə ciddi bədii əmək amilidir. Sinonim cərgədən götürülüb işlədilən hər bir leksik vahid mövzu, şairin bədii mətləbi, poetik niyyəti ilə yaxından bağlıdır. Bu səbəbdən də yüksək hiss və duyğularla aşılanaraq sənət faktoru kimi çıxış edir. Söz lirik qəhrəmanın poetik səciyyəsi ilə səsləndiyi üçün möhtəşəm bədii tabloların yaradıcısına çevrilir, lirik mənzərə yaratma imkanlarını nümayiş etdirir. Sinonimin yerinə düşməsi lirik qəhrəmanın fikir və həyəcanlar aləminin poetik açılışında aparıcı mövqe qazanır. "İştə bir divanədən bir xatirə" şeirindən götürülmüş aşağıdakı nümunələrdəki sintaktik paralellik təşkil edən yanaşı misralarda "həmdəm" və "munis" sinonimləri kimi, eyni şeir sətrində qoşalaşmış "düşünmək" və daşınmaq" sözləri də bədii fikrin kəsərini artırır, məna təkrarı yeknəsəklik və yekrənglik yaratmır, əksinə model şəklində təkrarlanan eyni məna poetik mətnin ideya və hiss miqyası daxilində öz sanbalını təsdiqləyir. Sənətkar qəlbinə yaxın olan poetik hiss və düşüncələrə xüsusi vüsət verir:

Vardı tək bir **həmdəmim**: fəzlü kamal,
Vardı tək bir munisim: ərbabi-hal.
Çoq **düşündüm**, çoq **daşındım**, bir zaman
Guşeyi-üzlətdə tutdum aşiyan. (4, 83)

Göründüyü kimi, lirik qəhrəmanın sentimental əhvali-ruhiyyəsinin poetik ifadəsində sinonimlər fəal mövqelidir. Ən əsas odur ki, sinonimlər həm misraların zahiri əlamətlərinə, xarici formasına kamillik və cazibə gətirir. Həm də bu mükəmməl bədii tərtibat şeirdə ifadə olunan fikrin daxili guşələri ilə həmahəng olur.

Poetik dilin tələbləri, poetikləşdirmə qanunları ilə yazıb–yaradan H.Cavidin dil mədəniyyəti bədii düşüncə mədəniyyətinin özünəməxsus əlaməti kimi təzahür edir. Sözün məna siqləti və üslubi imkanları, yüksək bədii vüsət, ifadə çevikliyi H.Cavid yaradıcılığında səciyyəvi çalarlarlaa özünü büruzə verir. Böyük mənəvi sərvət olan dildən yararlanmaqla H.Cavid ölməz əsərlərinə sehirli nəfəs bəxş edir, onun dilindəki hər bir sinonim cərgədəki ünsür sanki adi dil materialı olmaqdan çıxıb sənət və sənətkarlıq amilinə çevrilir. Ən qüdrətli bədii təfəkkür sahibi olan H.Cavidin poetik üslubu əslində onun istedadının orijinallıq faktıdır. Onun yaradıcılıq şəxsiyyəti kimi, üslubu da orijinaldır. Ifadə tərzi ilə dünyagörüşünün vəhdəti H.Cavidin üslubunda əks olunur. Onun üslubi müəyyənliyi həmçinin poeziya aləmindəki mövqeyini də müəyyənləşdirir. Özünün bütün təkrarolunmazlığı və mürəkkəbliyi ilə fərdi üslubu H.Cavidin sənətkar şəxsiyyətinin meyarı və göstəricisidir.

Lakoniklik və emosiya zənginliyi H.Cavid yaradıcılıq üslubunun əsas göstəricilərindəndir. Poetik fikrin bütövlüyü, məzmun və formanın harmoniyası onun qələmində estetik keyfiyyətlər kimi təzahür edir. Bu üslubi incəliklər onun deyim tərzində ona görə siqlətlidir ki, obrazlı təfəkkürün əsas cizgilərini olduqca qabarıq formalarda əks etdirir. Poetik mündəricənin keyfiyyət halında meydana çıxmasını stimullaşdırır. Gerçəkliyə sənətkar münasibətlərinin orijinallığı sözlərin poetik kontekstdə əlaqələndirmə məharəti ilə canlandırılır. Poetik fikir üfüqləri sözlərin semantik –üslubu əlaqələrinin mükəmməlliyindən nəşət edir. Sinonimlərin hər biri əhatəsindəki hər dil vahidin içərisindəki üslubi mövqeyindən asılı olaraq orijinal obrazlılıq keyfiyyətləri qazanır. H.Cavidin dilində sinonimlər leksik əhatəsinə olduqca uyarlıdır, məhz buna görə də sözlər kompleksində o zaman mükəmməl obrazyaratma vasitəsinə çevrilir ki, onu əhatəsindəki sözlərdən təcriddə saxlamaq mümkün olmasın. H.Cavid ona görə öz oxucuları ilə yeni poetik nəfəslə danışa bilir ki, o, dilimizin lüğət tərkibinə daxil olan hər bir sözün ətrini bilir, onların poetik şirəsini misralara hopdura bilir. H.Cavidin dilində sinonimlər estetik funksiya etibarilə diqqət çəkir, şeirin poetikasına ifadəlilikləri ilə güc–qüvvət bəxş edir:

Açmasın çiçəklər, gülməsin güllər,
Ötüşməsin şirin dilli bülbüllər,
Dərdim çoqdur, ellər, ellər, ay ellər!
Yar-yar deyib gecə-gündüz ağlarım.
Öz yurdumda bir qəribdən seçilməm,
Əsir kibi bir **dost**, bir **yaqın** bilməm.
Cihan cənnət olsa bir ləhzə gülməm,
Yar-yar deyib gecə-gündüz ağlarım. (4, 74)

H.Cavid poeziyası dövrün mühüm əhəmiyyət kəsb edən faktlarını, həyat materiallarını, cəmiyyətin müxtəlif təbəqələrini təmsil edən ictimai zümrələrin səciyyəvi, mənəvi -əxlaqi sifətlərini fəal və mütərəqqi mövqedən canlandırmaq üçün bütün imkanları səfərbər edən qüdrətli söz ustadıdır. Bu səbəbdən də onun bənzərsiz yaradıcılığı zamanın, tarixin böyük həqiqətlərinin, mürəkkəb mündəricəsinin tərcümanıdır. Lirik qəhrəmana məxsus mənəvi – ictimai düzgün və sərrast müəyyənləşdirmək üçün H.Cavid lirik "mən" üçün səciyyəvi, yüksək bəşəri keyfiyyətlər üzərinə işıq salır və bu prosesdə real və ifadəli boyalara intensiv şəkildə

müraciət edir, poetik mühakimələr təsirli və qabarıq obrazlarla verilir. Məntiqi –semantik cəhətdən bir–birini tələb edən və tamamlayan leksik vahidlər şairin sözə, sözün sehrinə bələdliyini nümayiş etdirir. Hiss olunur ki, bədii mətləbin tələbləri ilə bağlanmayan sözlər H.Cavidin misralarına yol tapa bilmir. Odur ki, H.Cavidin dramaturgiya dilindən fərqli olaraq lirikasında sözlərin üslubi incəliklərinə həssaslıq çox güclüdür. O, sinonim cərgəyə daxil olan sözlərin seçimində olduqca dəqiqdir. Onun şeir dilində sözlərin qarşılıqlı əlaqəsi ona görə güclüdür ki, burada hər bir leksik vahid və onların dubletləri estetik keyfiyyət göstəricili kimi çıxış edir, şairin üslubunu poetik ləyaqət səviyyəsinə qaldırır.

H.Cavidin yaradıcılığında əks olunan varlıqla ideal arasındakı ziddiyyətlər, həqiqət axtarıcılığına yönəldilmiş xəyallardan güc–qüvvət alan lirik fəlsəfi düşüncələr ən nümunəvi dil qəliblərində ifadə olunduğu üçündür ki, onun hər misrasında konkret bir fikrin, mənalı bir hikmətin ifadəsi vardır. Anadolu şivəsinə məxsus dil faktlarının, ifadələrin fəallığına baxmayaraq, onun həm klassik lirika üslubunda, həm də xalq şeiri ruhunda, qoşma, gəraylı janrlarında yazdığı əsərlərdə Azərbaycan dilinin sanbalını təcəssüm etdirir. H.Cavidin bənzərsiz dil –üslub sisteminin Azərbaycan ədəbi-bədii dilindəki xidmətlərindən danışılarkən müəyyən üslub təsirlərinə məruz qalan H.Cavidin bədii dil sənətkarlığı belə səciyyələndirilir: “Hüseyn Cavidin bədii dili Azərbaycan ədəbi –bədii dili və üslubu sistemində xüsusi yer tutur. Həm nəzm,həm nəsrlə yazılan pyeslərində eyni xüsusiyyətlər –real canlı danışıq dilinə əsaslanma meyli sənətkarın üslubunu səciyyələndirən başlıca amildir... Sözü sənətkarcasına işlətməkdə, ən zəruri məqamda ən zəruri sözü deməkdə H.Cavid misilsiz sənətkardır və ondan öyrənmək zəruridir.” (1, 6-22)

H.Cavid obrazlı düşüncələrini ifadə edərkən elə münasib sözlərə üstünlük verir ki, burada zəngin poetik təfərrüatları canlandıran söz mükəmməl bədii forma ünsürü kimi çıxış etsin. Sinonimlər H.Cavid üçün zahiri forma cizgiləri kimi yox, fikri –emosional zənginləşdirmə vasitəsi olaraq fəaldır. Onun şeirlərində sinonimlərin daha duyumlu olma səbəblərindən biri də bununla bağlıdır. Çünki sinonimlər leksik –semantik məna etibarilə daha tutumlu, üslubii fəallığına görə daha diqqət çəkəndir. H.Cavidin dilində dərin fikirlərlə yüklənmiş sinonim sözlər şeiriyyətin ecazkarlığında hərəkətə gəlir, üslubi potensiallığı aşkarlanır.

Şairin “Xuraman–Xuraman” rədifli şeirində sinonim cərgədən “öldürmək” dominant sözü yox, onun qarşılıqları olan “can almaq”, “qan tökmək” frazeologizmlərin işlədilməsi əhəmiyyətli üslubi-semantik əməliyyatın uğurlu nəticəsidir. Emosional mühakimənin lakonik və təsirli ifadəsi üçün, zəngin məzmun və deyim koloriti üçün bunlar olduqca poetik səslənir, poetiklik faktı olaraq leksik vahidi onun frazeoloji ekvivalenti ilə əvəzlənməyi zərurətə çevirir:

Səhər vaqtı, ya Rəb, nə gördüm ki, canan
Gəlir şadü xəndan, xuraman-xuraman.
O məstanə gözlər süzüldükcə hər an
<u>Alır can, dökür qan</u>, xuraman-xuraman.
Tərəhhüm bulunmaz o afətdə əsla;
Əvət, fərq yoq onca həp **<u>ağla, sızla</u>**...
Təbah olsa dünya, gülümsər o hala,
Saçar qəlbə tufan, xuraman-xuraman. (4, 65-66)

Semantik təkrar, eyni leksik mənalı sözlərin yanaşı işlədilməsi H.Cavid üslubunda yetkin fikir söyləmək zərurətindən, təssvir –tərənnüm obyektinin poetik məğzini açmaq ehtiyaclarından yaranır. Fikir kasadlığından uzaq olma şairi dil süniliyindən də xilas edir. H.Cavid yüksək sənət

meyarlarına cavab verməyən təsvir və ifadə vasitələrindən imtina edib dərin düşüncə inikası üçün münasib deyim formalarına müraciət edir. Odur ki, sinonimlərin yanaşı işlədilməsi H.Cavidin misralarında həm melodik səslənmə keyfiyyətləri gətirir, canlı ünsiyyət prosesindəki qədər effektli olur, həm də fikrin ifadə hegemonluğu, daxili dinamikası məna təkrarlarının üzərinə düşür.

Ədəbiyyat

1.Adilov Musa. H.Cavidin bədii dili və dram sənətkarlığı. Sənətkar və söz., Bakı, Yazıçı, 1984, 184s.
2. Aslanov Yusif. Cavidin söz dünyası. Bakı: Elm, 2007, 240 s.
3. Babayeva M., Əzimova T.Azərbaycan ədəbiyyat tarixi: müasir dövr, Bakı, ADPU, 2017, 211 s
4. Cavid Hüseyn. Əsərləri. 5 cilddə, I cild, Bakı: Lider nəşr., 2005, 214s
5.Əliyev Kamran. XX əsr Azərbaycan romantiklətinin ədəbi-nəzəri görüşləri. Bakı: Elm,1985, 124s.

NEVŞEHİR, MUSTAFAPAŞA, SİNASOS MANASTIRI DUVAR RESİMLERİ

Dr.Öğr.Üyesi, A. Nazlı Soykan
Karabük Üniversitesi, Edebiyat Fakültesi, Sanat Tarihi Bölümü, - 0000-0002-8611-8936

ÖZET

Mustafapaşa, Nevşehir'in 27 km doğusunda, Ürgüp'ün 5 km güneybatısında bir vadiye kurulmuştur. 19. yüzyılda Kappadokia bölgesinin önemli merkezlerinden biri olan Mustafapaşa'da yaşayan gayrimüslim halk bölgede çok sayıda kilise inşa etmişlerdir. Bölgede bulunan yapılardaki mimari detaylar, süslemeler, yazıtlar, duvar resimleri vb. incelendiğinde hem yakın çevrenin hem de bölgenin sanat anlayışına ışık tuttuğu görülmektedir. Lozan Mübadelesi sonrasında Mustafapaşa ve çevresindeki Rumlar, vatanlarını terk etmek zorunda kalmışlar ve bu süreçten sonra buradaki kiliseler de kullanılmamıştır.

Sinasos Manastırı yöre halkının Manastır Vadisi olarak adlandırdığı bölgede konik bir kaya kütlesine oyularak yapılmıştır. Yapıda bulunan kitabede *"Bu kilisenin alınlığında böylesi yazılar bulunurdu. Bu kilisenin açılış törenini Tamiso'nun Başrahibi Bartholomeos yaptı ve maalesef bu yazılar silindiğinden dolayı gelecek kuşakların bilgisi olsun diye tekrar yazılmaları için karar alındı. (Sinasos 1 Mayıs 1868)"* yazmaktadır. Kitabedeki bilgiler incelendiğinde yapının 19. yüzyıla tarihlendiğini, 1868 yılından önce belki de yerinde başka bir kilisenin bulunduğunu ve bu tarihte Başrahip Bartholomeos tarafından açılışının yapıldığını söylemek yanlış olmayacaktır. Kilise, bölgedeki kayaya oyma yapıların birçoğunda olduğu gibi düzgün olmayan bir plan şeması göstermektedir. Yapı topluluğu birbirine bitişik birçok yapıdan oluşmaktadır. Ana mekan kuzey-güney doğrultusunda, günümüzde mevcut olmayan taşıyıcılarla üç nefe ayrılmıştır.

Çalışma konusunu oluşturan duvar resimleri ana kilisenin orta nefinde tonoz başlangıcında ve apsisin kuzey ante duvarının batı yüzünde yer almaktadır. Orta nefin tonoz başlangıç seviyesinde kuzey ve güneye karşılıklı olarak yerleştirilen incil yazarları, peygamberler, havariler ve azizlerden oluşan on sekiz figür bulunmaktadır. Figürlerden on üçü yazıtlardan tanımlanabilmiş, beşi ise günümüzde yazıtlarının yok olmasından dolayı tanımlanamamıştır. Yuvarlak kemerler içinde, belden yukarıları tasvir edilen figürlerden havariler ellerinde yazıtlarla, incil yazarları kodekslerle, peygamberler ise açık rulolarla betimlenmişlerdir. Yapının doğu duvar payelerinden kuzeydekinin batı yüzünde, Aziz Basileios ayakta tasvir

edilmiş fakat günümüze çok az bir bölümü gelebilmiştir. Günümüzde figürlerin yüzlerinin tahrip edildiği görülmektedir. Yapıdaki duvar resimleri incelendiği zaman figürlerin cepheden tasvir edildikleri, figürlerde çizgisel bir üslup kullanıldığı ve sarı, kahverengi, kırmızı, mavi, yeşil gibi renklerin tercih edildiği görülmektedir.

Anahtar Kelimeler: Kappadokia, Nevşehir, Mustafapaşa, Sinasos Manastırı, Gayrimüslim

WALL PAINTINGS OF SİNASOS MONASTERY IN NEVŞEHİR, MUSTAFAPASA

Summary

Mustafapaşa was established in a valley which is 27 km east of Nevşehir and 5 km southwest of Ürgüp. The non-Muslim community living in Mustafapaşa, one of the significant centers of the Cappadocia region in the 19th century, built many churches in the region. Examining the architectural details, ornaments, inscriptions, wall paintings etc. in the buildings in the region sheds light on the understanding of art of both the immediate environment and the region. After the Lausanne Exchange, the Greeks in and around Mustafapaşa had to leave their homeland and the churches in the region were not used afterwards.

Sinasos Monastery was built by carving into a conical rock mass in the region, which is called the Manastır Valley by the local people. In the inscription found in the building, the following statement is written: *"Such inscriptions used to exist on the pediment of this church. The opening ceremony of this church was led by Bartholomew, the High Priest of Tamiso, and unfortunately, since these writings were deleted, it was decided to rewrite them for the knowledge of future generations. (Sinasos 1 May 1868)*". When the content of the inscription is analyzed, it will not be wrong to suggest that the building is dated to the 19th century, that there was perhaps another church in its place before 1868, and that it was inaugurated by the Archpriest Bartholomew on this date. The church shows an irregular plan like many of the rock-cut structures in the region. The building ensemble consists of multiple buildings adjacent to each other. The main space is divided into three naves in the north-south direction with carriers that do not exist today.

The wall paintings as the subject of the study are located at the beginning of the vault in the middle nave of the main church and on the west face of the north ante wall of the apse. At the

beginning level of the vault of the middle nave, there are eighteen figures consisting of biblical writers, prophets, apostles and saints placed opposite each other to the north and south. Thirteen of the figures could be identified from the inscriptions, and five of them could not be identified due to the disappearance of their inscriptions today. Among the figures depicted from the waist up in round arches, the apostles are depicted with inscriptions in their hands, the gospel writers with codices, and the prophets with open rolls. St. Basilios was depicted standing on the west face of the eastern wall pillars of the building, but only a small part of it has survived to the present day. Today, it is seen that the faces of the figures have been destroyed. When the wall paintings in the building are examined, it is seen that the figures are depicted from the front, a linear style is used in the figures and colors such as yellow, brown, red, blue and green are preferred.

Keywords: Cappadokia, Nevşehir, Mustafapaşa, Sinasos Monastery, Non-Muslim

AVRUPA BİRLİĞİ'NİN DÜZENLİ GÖÇ YAKLAŞIMI

Dr.İPEK ÇİMEN BULUT[1]
[1]Dokuz Eylül Üniversitesi – https://orcid.org/0000-0002-2671-4760

ÖZET

Bu çalışmanın amacı, Avrupa Birliği'nin düzenli göçe yönelme sebepleriyle, düzenli göçe yönelik çalışmalarını hızlandırma sebeplerini tartışmaktır. Çalışmada önce düzensiz göç tanımlanarak düzenli göçten ayrımı yapılmıştır. Devamında Birliğin düzenli göçe yönelme sebepleri tartışılarak, düzenli göçe yönelik uyarlamalar hakkında araştırmacılara bilgi sunmaktadır.

Savaşlar, ekonomik krizler, siyasi bunalımlar, iklim değişikliği gibi sebepler yıllardır insanların göç etmesine sebebiyet vermektedir. Düzensiz göç dalgaları, göçe gerek transit ülke, gerekse de hedef ülke olarak maruz kalan ülkelerin sınır güvenliği de dahil kamu güvenliği algılarını, sosyo-ekonomik ve demografik yapılarını kalıcı şekilde değiştirmektedir. Alınan çeşitli tedbirlere rağmen düzensiz göç sürecinin engellenemediği gibi, kontrol altına da alınamayan düzensiz göç, insan kaçakçılığı, terör saldırıları, sınırötesi suç oranlarındaki artış ve sınır ihlallerinin de etkisiyle, Avrupa Birliği göç politikasının odağının "güvenlik" perspektifine kaymasına sebep olmuştur (Şemşit, 2010:55-57). Son yıllarda düzensiz göçmenler için cazibe merkezi haline gelen Avrupa Birliği, düzensiz göçle mücadele ederken, bir yandan da katılımcı ve koşullarını belirleyerek, regüle edilebildiği, düzenli (yasal) göçe yönelmiştir.

Düzenli göç, göçmenlerin, menşe ülkeden çıkarak, hedef ülkeye geçiş ve ikamet koşul ve süreçlerinin, yasalarla düzenlendiği göç yöntemi olarak tanımlanabilir. Düzenli göçün yıldızının parlamasına neden olan pek çok sebep bulunmaktadır. Düzenli göç sürecinin, Avrupa Birliği ve üye devletler tarafından yapılacak yasal düzenlemeler kapsamında kontrol edilebilerek, sürecin yönetilebilmesi bu sebeplerin arasında en önemlilerinden biridir. Zira hiç bir devlet ya da kurum, kontrol edemediği bir sürecin çıktılarına katlanmak istemeyecektir. Avrupa Birliği açısından düzenli göçün öne çıkmasının diğer sebepleri de, Komisyon'un çeşitli belgeleri kapsamında ortaya konmuştur. Özellikle, düşük doğum oranları ve nüfusun yaşlanması, gerekli eğitimleri alarak, belirli becerilere kavuşmuş işgücüne erişimi zorlaştırmaktadır. Bu durum Birlik'in emek piyasasını daralttığından, neticede, üretim ve hizmet sektörleri de dahil ekonomik sistemi olumsuz etkilemektedir. Bu da orta ve uzun vadede, Avrupa Birliğinin ekonomik ve sosyal refaha erişim hedeflerine zarar verebilecektir. (Avrupa Komisyonu; 2004: 4-5, 12-16; Avrupa Komisyonu, 2005: 5; Avrupa Birliği Konseyi, 2014: 1-2).

Anahtar Kelimeler: Göç olgusu, Avrupa Birliği göç politikası, düzensiz göç, güvenlik, düzenli göç.

KAYNAKÇA

Avrupa Komisyonu, (2004). Study on the links between legal and illegal migration, COM(2004) 412 final, https://www.parlementairemonitor.nl/9353000/1/j4nvirkkkr58fyw_j9tvgajcor7dxyk_j9vvij5epmj1ey0/vikqh1rxtry5 (Erişim Tarihi: 8.12.2021).

Avrupa Komisyonu, (2005). Policy Plan on Legal Migration, COM(2005) 669 final, https://eur-lex.europa.eu/legal-content/EN/TXT/PDF/?uri=CELEX:52005DC0669&from=EN (Erişim: 10.12.2021).

Avrupa Birliği Konseyi, (2014). Strategic Agenda for the Union in Times of Change, https://www.consilium.europa.eu/uedocs/cms_data/docs/pressdata/en/ec/143477.pdf (Erişim: 8.12.2021).

Şemşit, S., *Avrupa Birliği Göç Politikasının Güvenlikleştirilmesi ve Dışsallaştırılması: Türkiye'ye Yansımaları*, Doktora Tezi, Dokuz Eylül Üniversitesi, Sosyal Bilimler Enstitüsü, İzmir, 2010.

DNA-PROFILING: A TOOL TO STUDY NEW DIMENSION IN CRIMINAL INVESTIGATION

SUMERA QURESHI
Research Scholar, Department of law, H.N.B. Garhwal (Central) University, B.G.R Campus Pauri, Uttarakhand-India.
SHAMA NARGIS
Deputy Director Law, Competition Commission of India, Delhi-India.
Dr. RAMPRAKASH
Sr. Assistant Professor, Department of Law, H.N.B. Garhwal (Central)University, B.G.R Campus Pauri, Uttarakhand-India.
AMRESH RAWAT
Research Scholar, Department of law, H.N.B. Garhwal (Central) University, B.G.R Campus Pauri, Uttarakhand-India.
ABDAL AHMED
Research Scholar, School of Management & Commerce Studies, Shri.Guru Ram Rai University, Dehradun, Uttarakhand-India.

Abstract

Existence of a crime, and development of medicine, both find traces since antiquity. To protect them from their effect, the ancient man framed set of regulations, which was the origin of medical jurisprudence. Science and law, both are seekers of truth, however, in different ways. Forensic science is the application of broad spectrum of sciences to answer questions of legal interest. The concept of forensic science is not a new one in India; though the application forensic science was not known by our Indian legal system but the concept of Fingerprinting was already known as (Trija) in literatures of Indian history centuries ago and detailed references can be found in Kautilya's Arthasahastra which was written 2300 years ago

The main aim of this research paper is to understand the changes and development of Forensic Science in Criminal Investigation in India, through DNA-Profiling regulations, efficiency, utility and the need to justify case investigations, which will be explained with the help of case laws.

The research paper is based on secondary data collected through different sources and their analysis, which include research paper by different researchers, articles, generals, conference proceedings, periodicals, text books and digital available data analyzed for relevant application in criminal investigation.

Keywords: DNA Profiling, Forensic Science Development, Social & Ethical aspects

1. Introduction

Forensic science is defined as the application of science in answering questions that are of legal interest. More specifically, forensic scientists employ techniques and tools to interpret crime scene evidence, and use that information in investigations.

Forensic use of DNA as a tool of human identification has become widespread. Although initial data were somewhat crude by today's standards, DNA evidence offered courts an independent, science-based identification method. Subsequent improvements in technology have dramatically increased both the sensitivity and specificity of DNA forensic data.

Forensic use of DNA typically begins with a sample of biological material, which often is collected from a crime victim or a crime scene. Scientists identify a limited number of genetic markers in the sample by deploying small pieces of manufactured chemical sequences (primers) that seek out and bind to complementary DNA sequences of interest in the sample. A series of primers bound to a DNA sample permits amplification of the original sample to the point that the analyst can determine a DNA "profile" for the known or unidentified individual who deposited the sample.

DNA-Profiling is a technique employed by forensic scientist with a degree of regularity for over a decade or so in order to establish person's identification in criminal matters or paternity cases. A British geneticist, Sir Alec Jhon Jeffreys, developed technique for DNA fingerprinting.

DNA-Profiling was first used in UK in 1986 to provide powerful evidence in case of R v. Colin Pitchfork[1]

2. Literature Review

DNA Technology is the most potent and accurate method to identify the criminals in cases where trace evidence fail to provide a conclusive proof as to who is the criminal. Through DNA technology, crime investigation has become more easy and accurate. Through DNA evidence collected from the crime scene, the criminal can be traced. It is of great use in the criminal cases related to Rape, Murder, Kidnapping, Robbery, and Burglary etc. and in cases

[1] Foreman, L.A., C. Champod, I. W.Evett, J. A. Lambard, S.Pop, "Interpreting DNA evidence: A Review" international statistical review Vol. 71 no. 3, December 2003,p.474

where the body is in mutilated condition as in Tandoor Case, there DNA test is the only scope for investigation[2].

In India, more than sixty-nine cases have been solved with the help of DNA fingerprinting including paternity disputes. Even Dhanu and Sivarasan alleged assassins of the late Prime Minister Rajiv Gandhi, were identified by DNA profiles. Using this technique, the Federal Bureau of Investigations formally concluded on 17th August 1998, the day of Mr. Clinton‟s testimony before the grand jury, that the stain of the dress contained Mr. Clinton‟s DNA saying that there was only one in 7.87 trillion changes that it was not later on the formal finding was the truth (Krawczak and Schmidtke 1992)[3].

The first criminal conviction based on DNA testing was in the 1986 U.S. case of Florida v Andrews[4], in which the DNA were compared for the purpose of identifying the perpetrator of a crime. The trial Court admitted the evidence, and the jury convicted defendant of aggravated battery, sexual battery and armed burglary of a dwelling. Thereafter various cases have been solved. But there are few cases where DNA typing of non-human (plant and animal genetics) biological samples has been of use in criminal trials have involved identification of an individual rather than of determination of the species of origin. These cases have been unique, with title widespread application (e.g. snowball the cat and a palavered tree in Arizona), however the potential for widespread application is great, pet hairs have been transferred from suspects to crime scene and vice versa. One can imagine that plant subspecies determination or identification might be very useful for marijuana tracing. One can also imagine that grasses found on the shoes of suspects might be very important and common evidentiary specimen to link suspects to crime scenes. In these cases chances of availability of DNA fingerprint is much more than that of fingerprint.

A DNA test has confirmed that former Asam Gana Parishad[5] Minister Rajendra Mushahary was the biological father of the child whose mother had alleged that Mushahary had raped her twice and made her pregnant. The police had to seek the Court's permission for DNA profiling when the investigation into the rape case had reached the dead end only for this unique technique. It is peculiar that demand is going on death penalty for rape but is it not desirable to go for a DNA test in rape cases to reach to a conclusion easily. This will be certainly a good piece of evidence against the accused. It will also eliminate false charges of rape[6] It is the

[2] http://in.rediff.com/news/2003/oct/28tandoor.htm
[3] (Krawczak and Schmidtke 1992) https://psycnet.apa.org/record/1993-19879-001
[4] 533 So.2d US 841 (1988)
[5] A regional political party from north-eastern state of Assam
[6] http://www.rediff.com/news/2001/aug/06rape.htm

technique that investigators used to expose the attempt to pass off the killing of five innocent civilians in Jammu and Kashmir as that of terrorist. To ascertain the identity of the dead the Government obtained DNA samples of the corpses to match them with the blood samples of their relatives5. DNA fingerprinting is at the cutting edge of forensic science. If DNA finger printing works and receives evidentiary acceptance. It can constitute the single greatest advance in the search for truth and the goal of convicting the guilty and acquitting the innocent since the advent of cross-examination. Once a result is obtained from a DNA sample the interpretation is crucial to the correct understanding of what the result means, and this result depends on how the results are expressed, which in turn depends on what questions are asked. Asking the wrong question can mislead Judge and this is what is called the Prosecutor's Fallacy.

3. Objective of the study

1. To examine the development of DNA Technology and its application not only in crime prevention but also in identification of criminals.

2. To critically evaluate the role of judiciary for admitting DNA technology in criminal cases in India.

3. To suggest remedial measures to effectuate the use of DNA technology in India.

4. Application of DNA Technology

New with the advancement of technology and scientific knowledge it is possible to detect crime and criminals through DNA testing techniques. DNA testing can establish percentage of a child and solve related problems like inheritance, maintenance and overall basic rights of the child. In crime DNA testing is very useful in identifying the rapist with greater accuracy and conformity. A post conviction test can also some time help in saving the doubtful conviction of a person and may be helpful in his release.[7]

5. Social and Ethical Perspectives of DNA Technology

Various social issues which need to be sorted out will be: The objective and fair utility of the genetic information by all concerned agencies like employers, courts, insurers etc., the

[7] A.K. Srivastva "DNA Testing and Human Rights, Implication in Civil and Criminal Investigation'. 2007, Cri. L.J. 81 (Jour).

parameters of privacy and confidentiality of the genetic information along with its controls have to be suitably defined; Psychological trauma and stigmatization resulting out of an individual's genetic differences: It needs to be seen that how does personal genetics information affect an individual and society's perceptions of that individuals; Issues related to the use of genetic information in reproductive decision making and reproductive right; and Matters concerning commercialization of products including property rights and accessibility of data and materials. The mindset of all concerned in this regard has to be suitably made clear.

The questions of the social use of genetic information gained through DNA testing also arise and must be debated at an ethical level also. Is it now open to parents to choose the kind of children they will have and if so, what are the consequences of such choices? Stem cells research also raises serious ethical issues. Nobody wants to know how he will die and when and would rather live without that knowledge. Such a dilemma might only be expected to face characters in a science fiction novel or film until now. Genetic test which promises to foretell our medical future are being sold at growing members, thus causing ethical problems.

6. Efficiency and Utility of DNA-Profiling in Evidence Act

The Indian Evidence Act 1872 does not directly specify the use or applicability of DNA technology. But some of its sections take into consideration the use of the DNA technology as a matter of Evidence. The sections, which take in to consideration the use and application of DNA technology directly or indirectly, are as under

Section -9 deals with “Facts...which establish the identity of anything or person whose identity is relevant/are relevant in so far as they are necessary for that purpose”

Section -45 Deals with the expert evidence “ When the court has to form an opinion upon a point of foreign law or science or art or as to identify the handwriting or finger impressions, the opinion upon point of that person specially skilled in such foreign law, science, or art in question... such persons are called experts”

Section -46- Facts bearing the opinion of an expert

Section-51 deals with grounds of opinion,

Section 112-deals with the provision of the legitimacy of the child born. At the same time illegitimacy of a child if “no access” between husband and wife is established.

Section114- Court may presume existence of certain facts -The Court may presume the existence of any fact which it thinks likely to have happened, regard being had to the common

course of natural events, human conduct and public and private business, in their relation to the facts of the particular case.

7. Limitations of DNA-Profiling

In spite of the fact that the application of DNA technology in the criminal justice system is a social necessity, this new technology is not above criticism. Questions remain concerning whether DNA evidence is a threat to the right to a fair trial or the right against incrimination as guaranteed by both the Indian and American Constitutions. There are also concerns about the statistical probabilities. Critics argued that no matter how small the chance might be that two persons will have the same profile, can we convict a person on the basis of probability? Moreover, O.J. Simpson case[8] was the exception because his Defense Attorney was able to attack the DNA evidence presented by the prosecution. Actually, though the entire process of procuring DNA evidence is controlled by human agencies (i.e. investigating officers and forensic scientists), there is ample chance for manipulation, tampering of such evidence by corrupt officers or scientists which, needless to say, highly prejudices the accused person. The science may be infallible, but human action, which controls the result of the scientific forensic examination, is always fallible and there is probability of manipulation and tampering with the scientific evidence.

The most glaring example in favor of the aforesaid argument is the recent incident in the State of Kashmir in March 2000 where five persons killed and burnt in a remote South Kashmir hamlet and dubbed militants with responsibility for massacre of 35 Sikhs at Chittisinghpora, were innocent local civilians. In this case, the Central Forensic Science Laboratory's report on the DNA at Chittisinghpora nailed the Jammu and Kashmir Government and proved that the State machinery had tampered with DNA samples. Another Indian example is Priyadarshini Matto murder case where the accused Santosh Kumar Singh, the son of Pondicherry Inspector General of Police, J.P. Singh was acquitted because DNA samples were fudged by the deliberate inaction of Delhi Police.

Thus, three questions are still remaining unanswered regarding the credibility of DNA evidence could more than one person have the same DNA structure? Would investigators take care in gathering the evidence? Could they fake the evidence? Despite the above criticism, it cannot be denied that DNA fingerprinting is the most effective tool in the search for justice. It provides the prosecution with a way to finger suspects with a high degree of certainty and can

[8] People v. Orienthal James Simpson

exonerate others without the expense and suffering caused by trial. In answering the above criticism, Daniel Koshland, the Editor of Science Magazine of USA observed: Caution is appropriate, unreasonable doubt is not.

8. Conclusion

DNA Profiling is an extremely useful and accurate technology in ascertaining the identity of a person from his/ her DNA sample, or establishing biological relationships between individuals. A hair sample, or even bloodstains from clothes, from a scene of crime, for example, can be matched with that of a suspect, and it can, in most cases, be conclusively established whether the DNA in the sample belongs to suspected individual. As a result, DNA technology is being increasingly relied upon in investigation of crime, identification of unidentified bodies, or in determining percentage. But information from DNA samples can reveal not just how a person looks, or what their eye colour or skin colour is, but also more intrusive information from DNA analysis getting misused. That is why greater caution in collecting, storing and using a person's genetic data. The draft DNA Profiling Bill, 2017 is required to address law on data protection which is of utmost importance in the light of data theft occurring here and there now is the need of the hour. The upkeep of data is also very challenging. At present, this is a grey area which needs the support of latest technological advancements. Moreover, the sampling of DNA must be resorted to strictly for criminal investigation purpose, identification of natural calamity victims and the like. It should not be used for other purposes with ulterior motives. Until and unless, these areas are not covered and proper safeguards be enumerated, the Bill is not going to serve its purpose to its full extent. Like any other law for that matter. It has also to be ensured that DNA Profiling is a very useful technology for which detailed and well-defined Standard Operating Procedures is absolutely necessary. It would be better if the draft Bill is revised in the light or the recent Privacy Judgment of the Apex Court and the impending Data Protection Law on the recommendation of Justice B.N. Srikishna Committee Report. DNA Profiling is capable of changing the course of criminal justice system by saving the lives of innocent persons. State must realize it while making a law to regulate its functioning.

9. References

- Sharma A.K, DNA Profiling: Social, Legal, or Biological Parentage, Indian J Hum Genet. 2007
- Singh Gurmeet, DNA Profiling and its impact and application on law: Principles, potentials and pitfalls, Journal of Sym basic apprehensions of common citizens like privacy which is now a fundamental right. Comprehensive biosis Law College, Vol. IV, Sept.2004
- Sharma B.R, Forensic science in criminal investigation &trials, Delhi: universal law publishing co Pvt.
- Zaidi Hasan & Yashpal Singh , DNA Tests in Criminal Investigation, Trial and Paternity Disputes, Edn. 1st, 2006
- Krishnamurthy Vasavi, Understanding the basics of DNA Fingerprinting in Forensic Science, J P Journals
- Mehta Dhvani, *D(o) N(ot) A(nalyse) My DNA*, Arguments against the Human DNA Profiling Bill 2015, Economic& Political Weekly EPW, Vol. l no 34. Details potential privacy invasions of DNA Profiling in a general language.
- Law Commission of India Report: Review of the Indian Evidence Act 1872.

Legislations/ Acts

- Code of Criminal Procedure Code, 1973.
- The Constitution of India, 1950.
- Indian Evidence Act, 1872.
- Indian Penal Code, 1860.

Dictionaries

- Legal dictionary
- Oxford advanced learner's dictionary

Websites

- https://acadpubl.eu/hub/2018-120-5/4/366.pdf
- https://psycnet.apa.org/record/1993-19879-001
- www.manupatrafast.com
- www.lawreform.ie
- www.thehindu.com
- www.legalera.in
- www.lawsociety.com

EXAMINATION OF PATTERNS OF POLITICAL RELATIONS ON THE BASIS OF THE SECOND KARABAKH WAR

Dr. Zarife Nazirli
Bakü State University
ORCID ID: 0000-0002-7069-1922

ABSTRACT

The period known as the Post-Soviet Cold War and the emergence of regional security problems generally affected the new world order that took place after the collapse of the Soviet administration. The attractiveness of the global market and political cooperation in the management of the international system has been a powerful motivating factor for its transition in the political structure of Russia. Russia, which tends to trade relations with the West, has always felt the need for global power. The borders of the majority of the regions included in the Soviet geography were now determined. However, the borders are generally surrounded by insulator states (Turkey, Afghanistan, Burma) that reflect the character and dynamics of neighboring countries.

Due to the geographical and political interaction of the region, the participation of regional and global power states in the Karabakh conflict has become mandatory. It is very important to determine the role of the associated states that were directly or partially involved in the war. Whether they contribute to the war or not, the approach of the power states to this problem is the phenomenon that affects the war and the main factors in the region.

The research, which was carried out using document scanning, observation method, aimed to examine the states that approached the Second Karabakh crisis and their political relations. The Second Karabakh crisis, which started with prominent and strategic security problems in the region, is one of the issues that should be investigated in detail, as it is an important part of global politics rather than regional.

Keywords : Second Karabakh Crisis, global powers, regional power factor

THE EFFECT OF ELECTRONIC WORD OF MOUTH AND PERCEIVED RISK ON ONLINE PURCHASE INTENTION

Ifta Firdausa Nuzula [1], Lilik Wahyudi [2]

[1] Sebelas Maret University, Faculty of Economics and Business, 0000-0002-0651-397X
[2] Sebelas Maret University, Faculty of Economics and Business, 0000-0002-7365-1432

ABSTRACT

In the era of increasingly fierce business competition, retail business players have to consider strategies in maintaining their existence. Advances in technology drive marketing efforts that attract consumers. There is a change in consumer shopping behaviour from offline to online, thus causing a shift in the marketing approach to encourage consumer purchase intention. One of the top marketplaces in Indonesia is Shopee. The increasing internet use in Indonesia shows that online marketing opportunities are getting wider. This study aimed to examine the effect of E-WoM and Perceived Risk on purchase intention in online marketing. In addition, it seeks to develop an alternative conceptual framework that integrates online purchasing trust by adopting technology. The research data was obtained through a questionnaire collected through Google Form. The respondents used are consumers who use online marketplaces in Indonesia. The data was processed by regression analysis using the Smart-PLS application. The theory used to explain the relationship between variables is signal theory. The expected results of this study provide information that the E-WoM and Perceived Risk factors influence consumers' purchase intention. This study also provides information regarding the most influential factors influencing consumers' purchase intentions in Indonesia when shopping online. This study has a novelty on measuring influencers and customers with the mediation of trust during a pandemic by comparing variables that are effective in inducing purchase intention. The implication of this research is the development of new strategies for retail business players regarding the most influential factors to change consumers' purchase intentions in online shopping and understand new phenomena in the pandemic era.

Keywords: marketplace, online marketing, e-WOM, purchase intention.

1. INTRODUCTION

Business competition forces every business actor to set a good marketing strategy to protect consumers. One of the means in this competition is using the internet in marketing. The internet provides convenience and comfort for the public in accessing various information through related websites. The growth of internet users indicates this development by 8.9% per year **[1]**. This data shows the growth of internet users is eight times higher than the population growth of 1.03% per year. The development of Internet users is an opportunity for business people in marketing. The phenomenon of e-commerce with a marketplace platform in Indonesia can be seen at the level of transactions in several services such as Shopee, Tokopedia, Lazada, and Bukalapak. The development of business through this marketplace shows a change in the behaviour of shopping activities, which initially made transactions from coming to physical stores shifting to online stores. This behaviour change occurs quickly, especially during the current pandemic. Transactions through this marketplace grew by 33.2% from 2020 **[2]**.

Shopping online or online is a phenomenon that occurs today. The increase in activities in online transactions happened during the Covid-19 pandemic because it was considered an alternative to avoid direct contact with the crowd. Only by using a smartphone people can get

what they need. However, in online purchases, consumers often face various possible risks. This risk impacts the choice not to make an online purchase. Five risks can occur: the difference between the offered product and the original, damage to the goods, wrong order with the expected, late or not sending the goods, fraud by the store. These conditions make consumers less able to assess the product directly to meet the needs or not **[3]**. The cause of this condition is when consumers make buying and selling transactions. Others situations, consumers cannot identify the products offered by the seller, whether they are appropriate or not. So it triggers potential consumers to seek information through reviews of other consumers who have purchased the product. This activity becomes a customer reference in deciding purchase intentions **[4]**.

Consumers can get comparisons with similar products sold online through the review feature provided on the marketplace (customer review) after making a purchase helping other consumers. In this way, consumers can make purchasing decisions. In addition, through customer reviews, consumers can share their shopping experiences **[5]**. Various factors influence consumer purchasing decisions in online market places/e-commerce. In addition, the consumer seeks the consumer review feature provided for potential buyers, namely the influencer review. Consumers tend to feel that if an influencer has reviewed a product, it gives them more confidence in buying or using it following what the government has done in cooperating with influencers in conducting outreach. And by using influencers, the program established by the government can be successful **[6]**. In online shopping, consumers think it is more practical, but without carrying out these activities, of course, they are bound by uncertainty. Another factor that can influence consumers to shop online is perceived risk. The risk that consumers feel in online shopping is that the goods purchased do not match what they expect. In addition, it also does not guarantee that the goods will reach the hands of consumers or not **[7]**. The emergence of these concerns is the risk consumers accept in online transactions. A high level of risk arises when consumers buy a product with an unknown brand. In addition, the perception of low risk will lead to higher interest in purchasing online products. This condition explains the risk that consumers accept in online purchases. It does not affect purchase intentions or online transactions **[8]**.

Through the background described previously, there has been a drastic change in consumer buying behaviour patterns, especially in the pandemic conditions from offline to online, which are increasing. This phenomenon causes some retailers not to understand current consumer behaviour and consider the right strategy. An essential problem in this study is that there is not enough understanding related to consumer behaviour in the transition period during this pandemic. Therefore, the researchers studied further associated consumer purchase intentions for online shopping during the Covid-19 pandemic.

2. METHODS

2.1. Research design

Researchers choose the type of quantitative research. Ref **[9]** explains that quantitative research is data in scientific research, the implementation process uses the form of processed numbers, and the analysis is statistical or mathematical. This research includes a causal study by proving cause and effect between relationships. This study explains the reasons for the independent or independent variable (X) on the dependent variable (Y). Primary data obtain the

source of this data, or the information is obtained directly from the original or informant by the researcher.

The population defined **[9]** is a group or person as a whole on a particular phenomenon that makes researchers interested in researching. Researchers use marketplace users in Indonesia who purchase products online. Determination of the number of samples that is a lot of indicators that is 19 times 10 (19x10=190) obtained the number of respondents is 190
The researcher chose the convenience sampling method to take the sample. According to **[9]**, Convenience sampling is the amount of information collected from the part of the population willing to provide that information.

2.2. Data collection and analysis technique

In this study, researchers used a tool, namely Google Forms or Form. Researchers will spread this Gform to people who are easy to find and use social media to extend it. The study measured the answers to the questionnaire statement items using a Likert scale (from 1: Strongly Disagreesee to 5: Strongly Agree).

Researchers use path analysis with Partial Least Square (PLS) applications. PLS to see the causal study of independent and dependent variables **[10]** In the processing of this research with path analysis model with PLS, there are three categories: outer model, inner model, and weight estimate to be analyzed by researchers **[10]**. In the PLS processing in this study, researchers used the router model to see in conducting validity and reliability tests with the relationship between indicators of latent variables. In addition, in testing the reliability of endogenous indicators using composite reliability and Cronbach alpha **[11]**. In testing the convergent validity indicators, it is necessary to support the PLS-Smart application. Through this application, the researcher will know the value of the loading factor on each variable hand in his research.

2.2. Validity and reliability

The rule of thumb used is following previous research, namely with a loading factor value of more than 0.70 at the convergent validity value **[11]**. Researchers also measure between discriminant validity and square root average variance extracted (AVE) in processing research data. Ref **[11]** which explains that the explanation shows that it is valid on the indicators used by researchers in research. Researchers used validity testing by analyzing the AVE on the output value. If the data output contains an AVE value higher than 0.50, the model is declared good. In assessing composite reliability, if it is found that the number of composite reliability shows more than 0.70, it is stated that the construct is reliable.

In addition, if it is known that composite reliability has a value of more than 0.60, it can be declared quite reliable **[11]**. On software, SmartPLS in processing data and knowing reliability can be strengthened by the output of the Cronbach alpha value for each answer. If the Cronbach alpha on the results shows a value above 0.70, it can be declared reliable. The inner model is an interdependent specification of latent variables based on substantive theory in research. The construction in this study is a path diagram used by researchers to describe the relationship between indicators or influences between variables as a whole. Hypothesis testing was carried out to identify the results studied partially (T-test) on each variable. The researcher chose a 95% confidence level while the error/error rate was 5% **[11]**.

3. RESULTS AND DISCUSSION

According to **[12]**, the signal theory is a theory that marketers are popularly using. This theory focuses on the decision-making process and the parties involved in using signals to minimize risk. Signal theory includes negative and positive signals that are important to recipients for inaccurate decision-making information.

3.1. Online Consumer Reviews on Online Purchase Intention

Research conducted on the Shopee marketplace shows that online consumer reviews or consumer reviews positively and significantly influence online purchase intentions. The experience displayed in the review feature on Shopee is the satisfaction obtained after making a purchase. The worse the reviews received by consumers, the lower the purchase intention **[13]**. The research on the Bukalapak marketplace showed that online consumer reviews were a driving factor for consumers in making purchase intentions **[14]**. The results show that online consumer reviews significantly affect purchase intention. Online customer reviews have a causal impact on consumer purchases and product selection. In addition, online consumer reviews significantly influence online purchase intentions **[12]**.

3.2. Influencer Reviews on Online Purchase Intention

Influencer reviews have a significant influence on online purchase intentions. In addition, through electronic word of mouth, the influencer review approach is an essential element in marketing **[12]**. This study added information related to control variables in gender, age and demographics. Influencer reviews on social media influence consumers' purchase intention considerations. Consumers tend to pay more attention to purchase intentions influenced by influencers on branded goods **[15]**. The influence of influencer reviews on Youtube media is not significant. Influencer reviews do not increase consumer purchase intentions for a product. The impact of influencer reviews has more impact on consumers who have used the product before **[16]**.

3.3. Influence of Online Consumer Reviews on Online Purchase Intention in Mediation of Trust

Trust has no significant effect in mediating the impact of online consumer reviews on consumer purchase intentions. In this study, it was directed that satisfaction was a predictor variable **[12]**. The role of trust in mediating online consumer reviews on online purchase intentions has a significant and positive effect **[17]**. Trust in purchase intention has a considerable influence. The data collection technique was carried out by distributing questionnaires with a purposive sampling technique. Trust has a significant impact in mediating influencer reviews on consumer purchase intentions and is partially mediated by intervening influencer reviews on purchase intention **[18, 19]**.

3.4. Influence of Perceived Risk on Online Purchase Intention

The results show that the perceived risk variable directly does not significantly affect **[16]**. The results of this study indicate that perceived risk has a significant and negative effect on purchase intention. This finding is based on the fact that consumers feel safe with the marketplace that is used **[14]**. In addition, consumers feel safe in financial information during buying and selling transactions. Respondents aged at least 18 years showed that perceived risk had a negative and significant effect on purchase intention **[20]**.

4. CONCLUSION

This study provides some insight into the effect of E-WoM and Perceived Risk on retailers. Understanding the variables offered in this paper is helpful for various parties such as consumers. This writing provides an alternative for buyers and retailers formulating strategies to attract consumers. Marketers need to prepare strategies by taking advantage of positive responses that increase sales. So get a competitive edge in the market. Managers also need to be careful in designing stores, especially online, to trust consumers. This writing provides insight for consumers to make more accurate information in buying intentions.

REFERENCES

[1] Asosiasi Penyelenggara Jasa Internet Indonesia (APJII). Diakses 22 April 2021 dari https://www.apjii.or.id/content/read/39/410/Hasil-Survei-Penetrasi-dan-Perilaku-Pengguna-Internet-Indonesia-2018

[2] Aktivitas Belanja Daring Melonjak Selama Masa Pandemi. (2021). Diakses 22 April 2021 dari https://koran.tempo.co/read/ekonomi-dan-bisnis/451848/aktivitas-belanja-daring-melonjak-selama-masa-pandemi

[3] Resa, N. A., & Andjarwati, A. L. (2019). Kepercayaan dan Persepsi Risiko terhadap Keputusan Pembelian Online. Jurnal Ilmu Manajemen. *Jurnal Ilmu Manajemen (JIM)*, *7*(4), 1030–1036.

[4] Setiawan, E. H., & Fauziah, A. (2017). Pengaruh Keamanan, Kemudahan, Kepercayaan dan Risiko Kinerja terhadap Keputusan Pembelian secara Online. *Jurnal Ilmu Manajemen Advantage*, *1*(1), 64–75.

[5] Ardianti, A. N., & Widiartanto, W. (2019). Pengaruh Online Customer Review dan Online Customer Rating terhadap Keputusan Pembelian melalui Marketplace Shopee. *Jurnal Ilmu Administrasi Bisnis*, *8*(2), 55–66.

[6] Adilah, R. Y. (2021). Komjen Sigit akan Gandeng Influencer untuk Sukseskan Program Virtual Police. *Merdeka*. https://www.merdeka.com/peristiwa/komjen-sigit-akan-gandeng-influencer-untuk-sukseskan-program-virtual-police.html#

[7] Mutia Anggraini. (2020, April 8). 10 Kelebihan dan Kekurangan Belanja Online Saat Pandemi Corona, Wajib Tahu. *Merdeka*. https://www.merdeka.com/trending/10-kelebihan-dan-kekurangan-belanja-online-saat-pandemi-corona-wajib-tahu-kln.html?page=all

[8] Putri, C. I. D., & Sudiksa, I. B. (2018). Risiko Terhadap Niat Beli Online Pada Situs Lazada. *E-Jurnal Manajemen Unud*, *7*(7), 3532–3563.

[9] Sekaran, U., & Bougie, R. (2017). *Metode Penelitian untuk Bisnis Pendekatan Pengembangan-Keahlian*. Salemba Empat.

[10] Abdillah, W., & Jogiyanto. (2009). *Alternatif Structural Equation Modeling (SEM) dalam Penelitian Bisnis*. Andi.

[11] Ghozali, H. I. (2015). *Partial Least Square, Konsep, Teknik dan Aplikasi Menggunakan*

Program SmartPLS 3.0. Undip press.

[12] Dwidienawati, D., Tjahjana, D., Abdinagoro, S. B., & Gandasari, D. (2020). Customer Review or Influencer Endorsement: Which One Influences Purchase Intention More. *Heliyon*, *6*(11), 1–11.

[13] Roy, S., Dryl, W., & de Araujo Gil, L. (2021). Celebrity endorsements in destination marketing: a three country investigation. *Tourism Management*, *83*, 104213.

[14] Ariffin, S. K., Mohan, T., & Goh, Y. N. (2018). Influence of Consumers' Perceived Risk on Consumers' Online Purchase Intention. *Journal of Research in Interactive Marketing*, *12*(3), 309–327.

[15] Lim, X. J., Radzol, A. M., Cheah, J., & Wong, M. W. (2017). The Impact of Social Media Influencers on Purchase Intention and the Mediation Effect of Customer Attitude. *Asian Journal of Business Research*, *7*(2), 19–36.

[16] Rahmi, Y., Sekarasih, L., & Sjabadhyni, B. (2017). The Influence of Beauty Vlog on Perceived Source Credibility and Purchase Intention. *Makara Human Behavior Studies in Asia*, *21*(1), 13–23.

[17] Thakur, R. (2018). Customer engagement and online reviews. *Journal of Retailing and Consumer Services*, *41*, 48-59.

[18] Purwanto, A. S. A. C., & Purwanto, T. (2019). Pengaruh Social Media Influencer terhadap Purchase Intention yang Dimediasi oleh Trustworthiness. *Majalah Ekonomi*, *24*(2), 231.

[19] Sun, Q., Niu, J., Yao, Z., & Yan, H. (2019). Exploring E-WOM in Online Customer Reviews. *Engineering Applications of Artificial Intelligence*, *81*, 68–78.

[20] Athapaththu, J. C., & Kulathunga, K. M. S. D. (2018). Factors Affecting Online Purchase Intention. *International Journal of Scientific & Technology Research*, *7*(9), 120–128.

MARKA AŞKININ POZİTİF AĞIZDAN AĞIZA İLETİŞİM İLE SATIN ALMA NİYETİNE ETKİSİ: TRABZONSPOR ÖRNEĞİ

Dr. Öğr. Üyesi, ABDÜLKADİR ÖZTÜRK [1],
Doktora Öğrencisi, ARİF KIRMIZIKAYA[2]
[1] Recep Tayyip Erdoğan Üniversitesi, İktisadi ve İdari Bilimler Fakültesi, İşletme Bölümü, 0000-0002-1855-8892
[2]Recep Tayyip Erdoğan Üniversitesi, Lisansüstü Eğitim Enstitüsü, İşletme Bölümü, - 0000-0002-1445-9643

ÖZET

Spor, teknolojinin ilerlemesiyle birlikte geniş topluluklara yayılmış, bunun neticesi olarak ekonomik sonuçları olan bir hizmet sektörü haline dönüşmüştür. Bu sektörde yer alan futbol takımı destekleyicileri (seyirci, taraftar ve fanatikler) tüketiciye kulüpler ise işletmeye dönüşmüşlerdir. Tüketiciler, benlik ifade etmekte olan markaları beğeni ve kullanımdan daha ziyade daha güçlü duygusal ilişkiler kurarak markalara karşı marka aşkı oluşturmaktadırlar. Bu çalışmanın amacı, Trabzonspor futbol takımını destekleyen kişilerin marka aşklarının Trabzonspor hakkındaki pozitif ağızdan ağıza iletişim ile Trabzonspor marklı ürünleri satın alma niyetleri üzerine etkisinin araştırılmasıdır. Veriler hazırlanan çevrimiçi anket formu ve kolayda örnekleme yöntemi ile Trabzonspor futbol takımını destekleyen 206 kişinin katılımıyla toplanmıştır. Verilerin analizi için SPSS 25 ve AMOS 21 programları kullanılmıştır. Elde edilen sonuçlara göre, katılımcıların Trabzonspor markı aşklarının Trabzonspor pozitif ağızdan ağıza iletişimini ve Trabzonspor ürünlerini satın alma niyetleri etkilediği görülmüştür. Ayrıca Trabzonspor pozitif ağızdan ağıza iletişimin Trabzonspor ürünlerini satın alma niyetini etkilediği de belirlenmiştir.

Anahtar Kelimeler: Marka Aşkı, Pozitif Ağızı Ağıza İletişim, Satın Alma Niyeti

ABSTRACT

With the advancement of technology, sports have spread to large communities, and as a result, it has turned into a service sector with economic consequences. Football team supporters (audience, follower and fanatic) in this sector have turned into consumers and clubs have turned into businesses. Consumers create brand love towards brands by establishing stronger emotional relationships rather than liking and using the brands that express themselves. The aim of this study is to investigate the effect of brand love of people who support Trabzonspor football team on positive word of mouth communication about Trabzonspor and their intention to purchase Trabzonspor branded products. The data were collected with the participation of 206 people who support Trabzonspor football team, with the online questionnaire and convenience sampling method. SPSS 25 and AMOS 21 programs were used for data analysis. According to the results obtained, it was seen that the Trabzonspor brand love of the participants affected the positive word-of-mouth communication of Trabzonspor and their intention to

purchase Trabzonspor products. It has also been determined that Trabzonspor positive word-of-mouth communication affects the intention to purchase Trabzonspor products.

Keywords: Brand Love, Positive Word of Mouth, Purchasing Intention

1. GİRİŞ

Günümüzde tüketiciler markalardan farklı gerekçelerle faydalanmaktadırlar. Kimi tüketiciler göre markalar, bir ürünü diğer bir üründen ayırt etmeyi sağlayan alışılmış fonksiyonun haricinde duyguları yönlendiren güçlü bir araç olma niteliğindedir. Tüketiciler benlik ihtiyacını gideren markalara yönelmiş olduğunda duygusal yeterlilik hissedebilmektedir. Bu sebeple markalar, kendilerini açıklama fonksiyonunun bir payı olarak, insanların değerli ve anlamlı saydıkları bununla birlikte hayatlarında güzel şeyleri hak ettiklerini dile getirmelerine müsaade eden duygusal tetikleyiciler niteliğinde değerlendirilebilir. Tüketiciler kendi kişiliklerine ve kimliklerine hitap eden markalardan daha çok faydalanma eğiliminde olmaktadır (Shachar vd.,2010: 4).

Spor ekonomisi, sanayileşmeyle beraber ortaya çıkan teknolojik ilerlemeler ve küreselleşme ile birlikte hızla gelişen bir terim olarak kabul görmektedir. Toplumların ve kişilerin spora olan bakış açılarının değişmesi ve sporun sadece boş zaman aktivitesi olarak değerlendirilmesinden kendini kurtarmasıyla birlikte spor ekonomisi hızla gelişmiştir (Sivrikaya ve Demir, 2019: 128). Uluslararası ve ulusal alanda gerçekleşen spor aktiviteleri sağlık sektöründen turizm, gıda, ulaşım, teknoloji sektörüne, eğlence sektöründen inşaat, üretim, medya ve reklam sektörüne kadar birçok sektörlerle de ilişkilidir. Spor ekonomisinde istihdam incelendiğinde en fazla istihdama Almanya'nın sahip olduğu görülmektedir. Almanya'yı İspanya, Birleşik Krallık ve Fransa takip etmektedir. Ayrıca spor ürünleri yönelik en fazla işletmeye 367 işletmeyle Almanya daha sonra sırasıyla Fransa, İtalya, İsveç ve Birleşik Krallık sahip olmuştur (Kasapoğlu, 2021: 855-861).

Günümüzde futbol ekonomisi milyonlarca dolarlık sponsorluk, yayın gelirleri, maç günü gelirleri, reklam anlaşmaları, futbolcu sözleşmeleri ve etkileşimde bulunduğu sektörler ile hem ekonomik hem de endüstriyel bir iş kolu olmuş durumdadır. Futbol kulüplerinin ekonomik olarak en büyük gelirleri sponsorluk ve yayın gelirleridir. Futbol kulüplerinin ticari gelirleri reklam, sponsorluk ve ürün satışı gelirlerinden oluşmaktadır. Türkiye Futbol kulüpleri sponsorluk anlaşmaları ve kulüp ürünleri satışında gelir olarak Avrupa'nın gerisinde kalmaktadır. Örneğin, Nike markası ile Galatasaray futbol kulübü arasında yıllık 8 milyon, Barselona'nın ise yıllık 155 milyon Euro anlaşması bulunmaktadır (Saatçioğlu ve Çakmak, 2019: 331-345). Spor pazarınsa tüketiciler takımlarını destekleyenler olurken üreticiler de kulüpler ve onlar ile anlaşmalı sponsor ürün üreten işletmelerdir. Kulüplerin destekleyicilerinin kulüp markalarına olan tutkuları kulüp marka ürünleri satın almalarını ya da özellikler destekledikleri takımların ürünlerini arama çabalarını etkileyebileceği düşünülmektedir.

Carroll ve Ahuvia (2006) literatüründeki yeterlilik ve doyum kavramını marka aşkı yaratmanın öncüsü olarak tanımlamıştır. Böylelikle marka aşkını, doyuma ulaşmış bir tüketicinin belirlenmiş bir markaya yönelik heyecanı ve sadakati olarak açıklamışlardır. Markaya duyulan

aşk ve doyum duygusu tüketicilerin tecrübelerinin bir ifadesi olarak değerlendirilmiştir. Marka aşkı, tatmin sonrası bir markaya yönelik güçlü bir bağlılık ve tatminden marka aşkına devam eden bütünsel yapı olarak tanımlanmıştır.

Ağızdan ağıza iletişim, bir hizmet ya da mal hususunda ürünü denemiş, araştırmış ya da ürünü elde etmek isteyen bireyle yakın çevresi arasında oluşan özelleştirilmiş bir iletişim türüdür. Bu bahsedilen özelleştirme kişisel iletişim seçenekleri genellikle bireyler arasında yüz yüze gelerek oluşan ve hemen geri dönme olanağı tedarik ettiği için çok faydalı olmaktadır (Kotler ve Armstrong, 2012: 419).

Satın alma niyeti, tüketicinin belirli zamanda belirli bir üründen yahut markadan belirli bir ölçüde satın almayı düşünmesi biçiminde tanımlanmaktadır ve belirli bir ürünü satın almak amacıyla tüketicinin hedefini tanımlamaktadır (Chen vd., 2013: 32).

Satın alma niyeti bir tüketicinin belirli ürüne gereksinimi olduğunu sezdiği için bir ürünü satın almayı seçmesi, ürüne olan bağı ve ürün algısı demektir. Başka bir ifadeyle, tüketici birey ürünü ölçerken ve onu satın almaya değdiğini bulduktan daha sonra değerlendirilen ürünü alacağı manasına gelmektedir (Madahi ve Sukati, 2012: 153). Satın alma niyeti; pozitif marka imajı, ürünün kalitesi, ürünün bilgisi, ürünün niteliği, markanın tutumu gibi bazı değişken durumlardan etkilenmektedir (Butt vd., 2013: 341).

Bu çalışmanın amacı Trabzonspor futbol takımını destekleyen kişilerin marka aşklarının Trabzonspor hakkındaki pozitif ağızdan ağıza iletişim ile Trabzonspor marklı ürünleri satın alma niyetleri üzerine etkisinin araştırılmasıdır.

1.1. Marka Aşkı

Marka, bir ürünü rakiplerin ortaya çıkardığı ürünlerden farklı kılan sembol, isim, kavram, işaretler, desenler gibi faktörlerin birleşmesi olarak ifade edilmektedir. Bu faktörler tüketicilerin işletmeye bağlılığının oluşmasında önemli değerler olarak nitelendirilmektedir. Bir ürünü tüketme çabasında bulunan tüketicilerin ürünle arasında ortaya çıkan duygusal bağ olarak tanımlanan marka aşkı ise; bir üründen memnun kalan alıcının tükettiği ürünün marka açısından hissetmiş olduğu yakınlık seviyesi olarak nitelendirilmektedir (Altın vd., 2018: 220).

Cop'a (2015:48) göre marka aşkı, tüketicilerin kendi arzuları ile bir markaya yönelerek bu markaya karşı sadık kalan tüketiciler haline dönüşmesi olarak tanımlamaktadır. Bir başka tanım ile marka aşkı, tüketici ile marka arasındaki ilişkide samimiyetin, sadakatin ve bağlılığın karşılık bekleyen yönü olarak tanımlanmaktadır (Keh vd, 2007:84).

Roberts (2004:77) marka aşkını belirlenen marka ve tüketicilerin güçlü ilişkiler ile karşılıklı bağımlılığı olarak açıklamaktadır. Bununla birlikte marka tutkusunun gizemlilik, duygusal bağ ve yakınlık faktörlerinden meydana geldiği dile getirilmektedir. Gizem açısından markanın oluşan öyküsü, meydana gelmiş simgesi, belirlenmiş logosu ve sembolü gibi tüketicinin marka hususunda elde edemediği bilgilerden meydana geldiğini vurgulanmaktadır. Diğer bir faktör olan marka aşkının duygusal yönü ise, markanın tüketicilerinin bütün duyularına cazip gelerek oluşturulması olarak ifade edilmektedir. Sonuncu olan yakınlık faktörünün ise, samimi olan, tutkulu, güçlü bağ ve empati yapma kavramlarının tüketicilerle birlikte gerçekleştirmesidir. Bu

sebeple nasıl bütün markalar sevilme beklentisinde olurlarsa tüketiciler de beğendiği markayı satın almayı arzulamaları beklenmektedir (Roberts, 2004: 35).

Shimp ve Madden'e göre (1988:163-165) marka aşkı, Sternberg (1986)'in "Üçgen Aşk Teorisi"ni inceleyip etkilenerek "tüketici-nesne ilişkileri" kavramsal modelini temel almaktadır. Söz konu modelde, karşılıklı bağları kavramsal açıdan meydana getirmek için, aşkın esas üç faktörü olan samimiyet, bağ ve tutku bir arada ele alınmaktadır. Bahsedilen temelde üç faktörün marka aşkını ortaya çıkarabilecek tüketici ve nesne ilişkilerinde de yararlanabileceğini belirtilmektedir. Halitoğulları'na (2018: 101) göre, Türk Hava Yolları markasına aşkla bağlı olan müşterileri tarafınca marka sadakati varlığının çok güçlü olduğu görülmektedir. Aynı araştırmada ağızdan ağıza pazarlama ve marka aşkı arasındaki anlamlı bir ilişki olduğu tespit edilmektedir.

Turistik tüketicilerde marka aşkı ve marka sadakati isimli çalışmanın analiz sonucuna bakıldığı zaman erkeklerin marka aşkına katılımlarının kadınlara kıyasla daha fazla olduğu sonucu elde edilmiştir. Bunun yanında evli olan kişilerin marka aşkı seviyelerinin daha fazla olduğu da incelemenin bir başka sonucunu oluşturmaktadır (Şahin ve Biçer, 2020: 133).

Benliği anlatan markanın pozitif ağızdan ağıza iletişimi ve marka aşkını olumlu açıdan anlam ifade ederek etkisi altına aldığı belirlenmiştir. Bununla birlikte marka aşkı değişiminin pozitif ağızdan ağıza iletişimi ve marka sadakatini pozitif yönde etkilediği yapılan çalışmalar ile tespit edilmiştir (Çavuşoğlu ve Demiral, 2020: 1065; Çavuşoğlu ve Demiral, 2021: 56).

Carroll ve Ahuvia'ya göre (2006: 81) marka aşkı, işletmeden mutlu ayrılan bir tüketici bireyin belli bir ticari markaya beslediği bağlılık seviyesi olduğunu, markaya olduğundan fazla duygu barındıran bir tüketicinin bu konu hakkında beyan etme arzusu olduğunu belirtmektedirler. Duyguları tatmin edilmiş olan tüketicilerin marka aşkının, marka sadakatini ve pozitif ağızdan ağıza iletişimi olumlu bir bakış açısı ile etkilediği neticesine ulaşmaktadır. Bu çalışmada ise marka aşkının pozitif ağızdan ağıza iletişim üzerindeki etkisi olup olmadığı anlaşılmaya çalışılmıştır.

H_1: Marka aşkı pozitif ağızdan ağıza iletişim üzerinde etkilidir.

1.2. Ağızdan Ağıza İletişim

Ağızdan ağıza iletişim, tüketicilerin potansiyel ya da hali hazırda tüketicileri, yakın çevrelerini, kullanmış oldukları ürün ve marka ile ilgili şahsi fikirleri ile bilgilendirmeleridir. Kişilerin bahsedilen ürünü işletmeyi tavsiye etmeleri ya da öneride bulunmaları, ürünü elde etmeleri veya ürünü tercih etmemeleri doğrultusunda çevrelerini etkilemeleri ile ortaya çıkan sözlü ve gayri resmi olan iletişimlerdir (Marangoz, 2007: 396). Ağızdan ağıza iletişim bir marka ya da ürün hususunda mevcut veya potansiyel yeni tüketiciler tarafınca gerçekleşen pozitif ya da negatif tüm yorumları içermektedir (Kara, 2012: 1433).

İnsanlar, güvenilir olduğuna inandığı uzmanların ya da yakın çevresinin önerileri doğrultusunda satın almaya istekli olmaktadırlar (Silverman, 1997). Ağızdan ağıza iletişim, marka, mal veya hizmet hususunda, ticari bir hedef olmaksızın mesajların aktarılmasını sağlama konusunda gayri resmi bir tür iletişim şekli olmaktadır (Karaca, 2010). Ağızdan ağıza iletişim, işletmenin

sunmuş olduğu ürünü bağımsız olarak kavrayan insanların işletmelerin hizmetleri ve ürünleri konusunda aralarında gerçekleşmiş olan iletişim olarak görülmektedir (Silverman, 2011).

Pozitif ağızdan ağıza iletişim, bir işletmenin içinde yer alan mal ve hizmetlere ait bilgilerin, işletmenin reklam örneği gibi tutunma gayreti içermeden, kişiler arasında doğrudan paylaşılmasını ifade etmektedir (Maisam ve Mahsa, 2016: 20). Bu durum, tüketicilerin dışa bağlı değişken durumlara bağlı olmayarak özgür tercihini ortaya çıkaran sosyal yapıda bir davranış olmaktadır (Ferguson vd., 2009: 26).

Karadirek (2017: 193) yapmış olduğu çalışmasına göre, bireylerin otomobil seçme zamanı ve sonrasında gerçekleşen değer ve kalite algılamalarına, ağızdan ağıza iletişim ile satın alma yaklaşımı davranışının meydana gelmesinde marka güveni ve imajı seçeneğinin belirgin bir rolünün olduğu belirlenmiştir. Ağızdan ağıza iletişimin bireyler arasında kolaylık ile tecrübelerin paylaşımı temel bir araç niteliğinde görürken, marka imajı ve yarattığı güvenin ise tüketicilerin bir ürünü kıyaslamada faydalanılan ayırt edici bir farklılık olarak gözlemlendiği biçiminde değerlendirmektedir. Bunun yanı sıra çalışmanın sonucunda ağızdan ağıza iletişimin satın alma atılımı üstündeki etkisi doğrulanmaktadır.

Godes ve Mayzlin (2004:48) çalışmalarında ağızdan ağıza iletişimin tüketicilerin satın alma aşamasında ki etkisine vurgu yapmaktadırlar. Buradan hareketle pozitif ağızdan ağıza iletişimin satın alma niyetine etki etmesi de muhtemel olmaktadır. Bu doğrultuda oluşturulan hipotez:

H_2: Pozitif ağızdan ağıza iletişim satın alma niyeti üzerinde etkilidir.

1.3. Satın Alma Niyeti

Satın alma niyeti, belirlenmiş bir markanın belirli bir ürününü satın alma amacıyla tüketici bireye bilinçli bir şekilde düşünülerek gerçekleştirilen plan olarak tanımlanmaktadır (Spears ve Singh, 2004: 55). Satın alma niyeti, müşteri olan bireylerin bir ürünü satın almaya yönelik arzulu olması ile ilgili ve belli bir ürünü beğenme yönünde eğilim alarak değerlendirilmektedir (Bagozzi ve Burnkrant, 1979: 915).

Satın alma niyeti tüketicinin belirli ürüne gereksinim duyduğunu fark ettiğinde bir ürünü satın almayı yeğlemesi, bununla birlikte ürün algısı ve ürüne olan tutumu anlamına gelmektedir. Başka bir ifade ile satın alma niyeti tüketici kişinin ürünü değerlendirdikten ve ürünü satın almaya değer olduğunu fark etmesinden sonra ürünü satın alacağını ifade etmektedir (Madahi ve Sukati, 2012: 153).

Tüketicilerin belli bir ürüne veya markaya karşı barındırdıkları bütün duygular satın alma niyeti ile etkilenmektedir. Bunun yanında müşteri bir ürün karşısında pozitif duygular içinde ise bahsedilen ürünü yeniden satın alma davranışını tekrarlayacağı gibi, negatif duygular içinde ise de aynı ürünü satın alma davranışını yeniden göstermeyecektir (Kabadayı ve Alan, 2013: 93-94). Bakır ve Safarzade (2020: 167) marka aşkının daha çok satın alma niyetini pozitif biçimde etkilediğini belirtmektedirler. Bu netice doğrultusunda, markaya tüketicilerin aşk ile bakması, tüketicilerde pazarda yer edinen başka markalarca belirlenmiş olan markaya daha çok fedakârlıkta bulunarak satın alma niyeti uyandırabilmektedir.

Marka aşkının davranışsal niyete etkisi adlı çalışmaya göre, markaya karşı bireylerin oluşturduğu marka aşkının davranışsal niyet ile ilişkisinin olumlu yönde olduğu belirtilmektedir (Örgün vd.,2019: 548). Marka güveninin satın alma niyeti üzerindeki etkisinde marka aşkının aracılık rolü adlı araştırmaya göre, marka aşkının satın alma niyeti üstünde pozitif yönde etkisinin var olduğu tespit edilmektedir (Onurlubaş ve Altunışık, 2019: 130). Bu çalışmada da yapılan daha önceki çalışmalar doğrultusunda marka aşkının satın alma niyeti üzerindeki etkisi araştırılmıştır.

H_3: Marka aşkı satın alma niyeti üzerinde etkilidir.

2. ARAŞTIRMANIN TASARIMI VE YÖNTEMİ

Araştırma evreni Trabzonspor futbol takımını destekleyen kişilerdir. Bu evrene ulaşmak mümkün olmadığından dolayı, hazırlanan çevrimiçi anket formunun linki kolayda örnekleme yöntemi ile araştırmacılar tarafından Trabzonspor futbol takımını destekleyen kişilere ulaştırılmıştır. Araştırma için gerekli veriler, oluşturulan çevrimiçi anket formu yoluyla ve 206 kişinin ankete katılımıyla toplanmıştır. Katılımcıların ankette yer alan ifadelere katılım düzeylerini ölçmek için anket beş noktalı Likert ölçeğine göre tasarlanmıştır (1= Kesinlikle Katılmıyorum, 5= Kesinlikle Katılıyorum). Anketin birinci kısmında değişkenlere yönelik ifadeler yer almaktadır. İkinci kısmında ise katılımcıların demografik bilgileriyle ile alakalı sorular yer almaktadır. Marka aşkı için 10 soru ve pozitif ağızdan ağıza iletişim için ise 4 soru Carroll ve Ahuvia (2006) yılında yaptıkları çalışmadan yararlanılarak oluşturulmuştur. Satın alma niyeti için 3 soru Berens vd., (2005) yaptığı çalışmadan yararlanılmıştır. Böylelikle 17 soruluk likert ölçekli ve 7 adet demografik özellikler içeren toplam 24 soruluk bir çevrimiçi anket formu oluşturulmuştur.

Spor literatüründe tuttukları takımlarını destekleme düzeyleri farklı şekilde tanımlanmıştır. Bu çalışmada tuttuğu takımı destekleme düzeyleri seyirci, taraftar ve fanatik olarak sınıflandırılmıştır. Bir spor faaliyetini yerinde veya farklı medya aracılığıyla izleyenlere seyirci, desteklediği takıma bağlı olan, takımı veya sporcularını takip eden, takıma ve sporculara olumlu duygular besleyen, takımı veya sporcuları destekleyen ve futbolla ilgili arzularını bu şekilde karşılayanlar taraftar (Arslanoğlu, 2005: 309), desteklediği takıma yoğun bir şekilde tutkuyla bağlanmış olanlara ise fanatik (Koruç vd., 2004: 6) olarak adlandırılmıştır. Hazırlanan çevrimiçi ankette de bu açıklamalar katılımcıların futbol takımlarını destekleme düzeylerini tanımlama sorusu da yer almıştır.

Belirtilen kavramsal çerçeve doğrultusunda araştırma modeli görsel 1'deki gibidir. Bağımlı ve bağımsız değişkenler arasındaki ilişki yapılan literatür incelemesi göz önüne alınarak oluşturulmuştur.

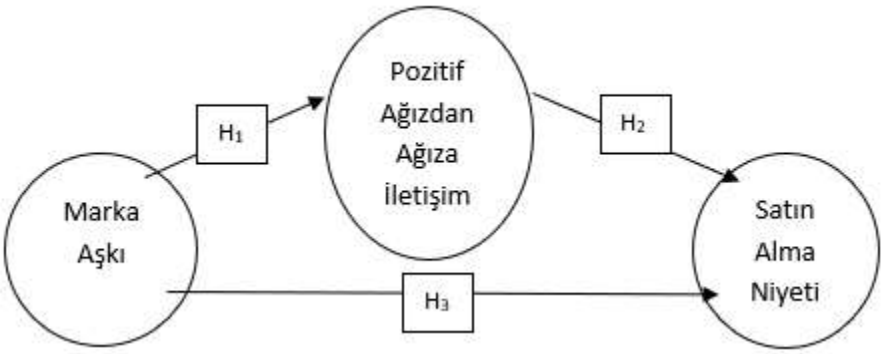

Görsel 1: Araştırma Modeli

3. SONUÇLAR VE DEĞERLENDİRME

Katılımcıların demografik bilgileri Çizelge 1'de gösterilmiştir.

Çizelge 1: Katılımcıların Demografik Özelliklerine Ait Veriler

		f	%
Cinsiyet	Erkek	93	45,1
	Kadın	113	54,9
Medeni Durum	Bekâr	139	67,5
	Evli	67	32.5
Yaş	18-25	61	29.6
	26-33	86	41,7
	34-41	29	14,1
	42-49	19	9,2
	50 ve üzeri	11	5,3
Eğitim	Lise ve altı	57	27,7
	Lisans	34	16,5
	Lisansüstü	115	55,8
Meslek	Kamu	61	29,6
	Özle Sektör	56	27,2
	Serbest meslek	25	12,1
	İşsiz	18	8.7
	Öğrenci	46	22.3
Gelir	3000 TL ve altı	64	31,1
	3001-5000 TL	38	18,4
	5001-7000 TL	43	20,9
	7001-9000 TL	27	13,1
	9001 TL ve üzeri	34	16,5
Futbolda Kendini Tanımlama	Seyirci	105	51,0
	Taraftar	59	28,6
	Fanatik	42	20,4
Toplam		**206**	**100,0**

Ankete katılanlarının demografik özelliklerine ait veri tablosu incelendiğinde örneklemin yüzde 45,1'inin erkek, buna karşılık yüzde 54,9'inin kadın, medeni durumda ise yüzde 67,5'unun bekâr, yüzde 32,5'sınınn evli katılımcı olduğu görülmektedir. Bu veriler ışığında, genel dağılımın dengeli olduğunu söylemek mümkün olabilmektedir. Yaş verileri incelendiğinde 18-25 yaş aralığında yüzde 29,6, 26-33 yaş aralığında yüzde 41,7, 34-41 yaş aralığında yüzde 14,1, 42-49 yaş aralığında yüzde 9,2 ve 50 yaş üstü katılımcıların yüzdesinin 5,3 olduğunu söylemek mümkündür. Anket uygulamasında katılımcıların mezuniyet durumları ilköğretim, lise, lisans ve lisansüstü şeklinde sorulmuştur. Eğitim durumunda ise, elde edilen verilere göre ilköğretim olan katılımcı sayısı 10'un altında olduğu için (3 katılımcı) bu eğitim durumunu lise ile birleştirdik. Son halini lise ve altı olarak adlandırdık. Eğitim durumu verilerine göre, katılımcıların yüzde 19,1'inin lise ve altı, yüzde 24,5'inin ön lisans, yüzde 33,7'sinin lisans ve yüzde 22,6'sının ise lisansüstü eğitim seviyesine sahip oldukları görülmektedir. Katılımcıların meslek grupları incelendiğinde, katılımcıların yüzde 29,6'sınınn kamu çalışanları, yüzde 27,2'sini özel sektör çalışanları, yüzde 12,1'ni serbest meslek çalışanları, yüzde 8,7'sini işsiz ve yüzde 22,3'ünü öğrencilerin oluşturdukları anlaşılmıştır. Katılımcıların meslek gruplarında ankete katılan emekli katılımcı sayısının 10'un altında olduğu görüşmüştür. Bu meslek grubu ile işsiz meslek grubunu birleştirdik ve işsiz olarak adlandırdık. Gelir durumuna bakıldığında, katılımcıların yüzde 31,1'i 3000 TL ve altı, yüzde 18,4'ü 3001-5000 TL, yüzde 20,9'u 5001-7000 TL, yüzde 13,1'i 7001-9000 TL ve yüzde 16,5'i 9001 TL ve üzeri kazançlarının olduğu görülmektedir. Son olarak katılımcıların futbolda kendini tanımla düzeylerine baktığımızda kendini seyirci olarak gören katılımcıların yüzdesi 51,0, kendini taraftar gören katılımcıların yüzdesi 28,6 ve kendini fanatik gören katılımcıların yüzdesi 20,4 olduğu görülmektedir.

Ayrıca, yapılan Anova analizi sonucunda kendini fanatik olarak tanımlayanların Trabzonspor ürünlerini satın alma niyetleri diğer gruplara göre ortalamalar açısından farklılık göstermektedir.

3.1. Açıklayıcı Faktör Analizi

Araştırma amacıyla oluşturulan modelde yer alan değişkenlerin ölçülebilmesi amacıyla 5'li likert ölçeği kullanılmış ve toplamda 17 ifadenin model ile uyumluluğunu test etmek amacı ile Açıklayıcı Faktör Analiz (AFA) yapılmıştır. Yapıyı bozan değerler önce MA4 ve daha sonra MA7 sırasıyla uygulamadan çıkarılmıştır. Faktör analizi sonuçları Çizelge 2'de gösterilmiştir.

Çizelge 2:

	Ortalama Katılım	Faktör Yükü	Cronbach Alfa	Açıklanan Varyans
Marka Aşkı			,961	36,585
MA2	4,47	,794		
MA5	4,43	,787		
MA1	4,46	,787		
MA6	4,50	,776		
MA3	4,36	,750		
MA8	4,26	,720		
MA9	4,24	,615		

MA10	4,12	,589		
Ağızdan Ağıza İletişim			,925	25,531
PW3	4,16	,831		
PW1	4,07	,711		
PW2	4,10	,682		
PW4	4,29	,668		
Satın Alma Niyeti			,885	19,563
SN2	4,24	,858		
SN1	3,96	,671		
SN3	4,03	,604		

KMO: ,950 Açıklanan Toplam Varyans: % 81,679

Araştırmada değerlendilen değişkenlere ilişkin Cronbach's Alpha değerleri sırasıyla marka aşkı için α=0,961, ağızdan ağıza iletişim için α=0,925 ve satın alma niyeti için ise α=0,885'tir. Bulunan güvenilirlik analiz sonuçları kabul edilebilir değer olan ",70" değerinin çok üzerindedir. Bu sonuçla göre anketin, ölçmek istediği konuyu güvenli ve istikrarlı bir şekilde ölçebildiğini göstermektedir (Coşkun vd., 2015: 126). Kaiser-Meyer-Olkin (KMO) test sonucu 0,950'dir ve veri seti analiz için uygun olduğundan bahsedilebilir.

3.2. Doğrulayıcı Faktör Analizi ve Yapısal Model

Doğrulayıcı faktör analizleri sonucunda ise, modelin uyum iyilik değerleri istenilen aralıklarda çıkmamıştır. Yapılan DFA analizinde, MA9 ifadesi birden fazla ifade ile yüksek oranda ilişkili olması sebebiyle bu ifade modelden çıkarılmıştır. Bununla birlikte sırasıyla e4-e7 ve e6-e8 hata terimleri arasına iki tane covaryans eklendikten sonra elde edilen değerler, kabul edilebilir uyum iyiliği değerleri (Doll vd., 1994; Mishra ve Datta, 2011) arasında çıkmıştır. Araştırma modeline ait uyum iyiliği değerleri Çizelge 3'deki gibidir.

Çizelge 3: Araştırma Modeline Ait Uyum İyiliği Değerleri

Ölçütler	Sonuçlar	Kabul Edilebilir Uyum
$\chi 2/df$	2,344	$0< \chi 2/df \leq 5$
GFI	,900	,80≤ GFI ≤1
RMSEA	,080	0≤ RMSEA ≤,08
CFI	,970	,90≤ CFI ≤1
TLI	,962	,90≤ TLI ≤1
AGFI	,855	,80 < AGFI ≤1

Yapısal modelin güvenilirliği gösteren değerler olan AVE ve CR testlerinin sonuçları Çizelge 4'de gösterilmiştir. AVE değeri 0.50'den (Fornell ve Larcker, 1981) ve CR değeri 0.70'den (Hair vd., 2016) daha fazla olması gerekmektedir.

Çizelge 4: Yapısal Modele Ait AVE ve CR Değerleri

Değişkenler	AVE	CR
Marka Aşkı	,758	,956
Pozitif WOM	,763	,928
Satın Alma Niyeti	,717	,883

CR > ,70 ve AVE > ,50

Hem CR hem de AVE değerleri istenilen değerlerin üzerlerinde olduklarından dolayı araştırma modelinin yapısal model testine uygun olduğundan bahsedilebilir. Çalışmanın yapısal modeli Görsel 2'deki gibidir.

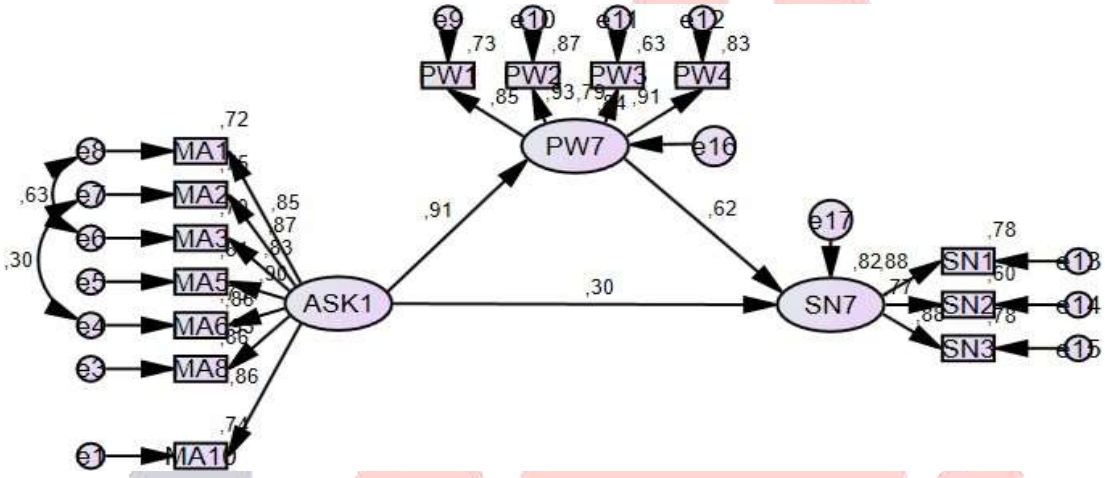

Görsel 2: Yapısal model

Trabzonspor futbol takımını destekleyen kişilerin marka aşklarının Trabzonspor hakkındaki pozitif ağızdan ağıza iletişim ile Trabzonspor marklı ürünleri satın alma niyetleri üzerine ve Trabzonspor hakkındaki pozitif ağızdan ağıza iletişimin Trabzonspor marklı ürünleri satın alma niyetleri üzerine etkili olup olmadıkları belirlemek için p değerlerine ve standartlaştırılmış doğrudan etki katsayısına bakılarak hipotezler yorumlanacaktır. Sonuçlar Çizelge 5'de gösterilmiştir.

Çizelge 5: Hipotez Tablosu

	Hipotezler	R^2	S.E.	*p*	Sonuç
H_1	ASK--->PWOM	,837	,915	***	Kabul
H_2	ASK--->SN	,822	,300	,019	Kabul
H_3	PWOM ---> SN		,624	***	Kabul

p < 0,05, (SE: Standartlaştırılmış Regresyon Ağırlıkları)

Sonuçlar incelendiğinde, marka aşkının hem pozitif ağızdan ağıza iletişim üzerinde hem de satın alma niyeti alma üzerinde istatistiki olarak anlamı bir etkisi olduğu görülmektedir. Ayrıca pozitif ağızdan ağıza iletişimin satın alma niyeti üzerinde istatistiki olarak anlamlı etkisinin olduğu sonucuna da ulaşılmıştır. Elde edilen sonuçlara göre H1,H2 ve H3 hipotezleri kabul edilmiştir.

4. GENEL DEĞERLENDİRME VE SONUÇLAR

Markalara aşk duygusu ile bağ kuran tüketiciler söz edilen markalar için daha çok ödeme yapmaya hevesli olmaktadır ve tekrardan satın alma niyetleri arttığı belirlenmiştir (Thomson vd., 2005: 88). Taraftarlar spor kulüplerinin marka oldukları görüşüne sahiptirler. Fakat bu görüş satın alma davranışlarını artırmamaktadır. Taraftarların bir kulübü seçme aşamasında aile geleneklerini devam ettirmek önemli bir unsurdur. Bununla birlikte taraftarların tuttukları takımların başarı elde etmesiyle yeni pazarlara ulaşılmasına ve elde olan pazarın genişletilmesinde etkin bir rol oynadığı görülmektedir (Alkibay, 2005: 103). Yapılan bu çalışmada Alkibay (2005)' in aksine, taraftarların marka aşklarının satın alma niyetleri üzerinde pozitif bir etkisinin olduğu görülmektedir.

Fournier ve Mick (1999) ve Carroll ve Ahuvia (2006) gibi çalışmacılar marka aşkının duygusal doyumun bir bağıntısı olduğu belirtmektedirler. Bu düşünce, marka açısından tüketici taleplerinin karşılandığı durumlarda ortaya çıkan doyumdan daha çoğunu içermektedir. Sternberg (1986) ve Fisher (2006) bireylerarası aşka yönelik incelemelerinde aşka yönelik bağlılık, tutku ve romantizm duygularını içeren çok boyutlu bir yaklaşım sunmuşlardır. Daha sonra devam eden çalışmalarında tatminden marka aşkına uzanan bir konsept oluşturmuşlardır. Bu doğrultuda kişilerin bir markaya yönelik beklentisine cevap veren tatmin duygusunun yanı sıra markaya yönelik pozitif duygular geliştirmesi mümkündür. Carroll ve Ahuvia (2006), kişiliği ifade eden markalarla olumlu ağızdan ağıza iletişim arasında pozitif yönde anlamlı ilişki olduğu neticesine varmışlardır.

Tüketicilere memnuniyetin daha ilerisinde kendilerini özel hissettirecek, her zaman seçecekleri, markayı savunacakları duygusal bir ilişki olan marka aşkı meydana getirmek gerekmektedir. Örgün vd., (2019) yapmış oldukları çalışmada marka aşkının davranışsal niyeti olumlu yönde etkilediğini neticesine varmışlardır.

Bütün bu çalışmalar ışığında marka aşkının pozitif ağızdan ağıza iletişim ve satın alma niyeti üzerine olan etkisinin araştırılması amaçlanmaktadır. Çalışmanın sonuçlarına göre marka aşkının pozitif ağızdan ağıza iletişim ve satın alma niyetini üzerine pozitif etkisinin olduğu görülmektedir. Ayrıca pozitif ağızdan ağıza iletişiminde satın alma niyeti üzerinde olumlu bir etkiye sahip olduğu görülmektedir. Elde edilen sonuçlarda yukarıda belirtilen literatür ile benzerlik göstermektedir.

Anova analizi sonucunda kendini fanatik olarak tanımlayan taraftarların takım ürünlerini satın alma niyetleri diğer gruplara göre ortalamalar açısından farklılık göstermesi, seyirci ve taraftarları futbol kulüplerine tutku ile bağlı olan kitleler haline getirme çabaları gerçekleştirmeleri önerilebilir. Fanatik olan taraftarların demografik özellikleri tespit edilerek yapılacak olan tutundurma çabalarıyla (kuponlar, halkla ilişkiler gibi) takımlarının ürünlerini daha fazla tercih etmeleri sağlanabilir.

Aynı zamanda gelecek akademik çalışmalarda başka marka örnekleri ile farklı çalışmalarda oluşturulabilir. Ayrıca çalışmada ağızdan ağıza iletişimin pozitif ağızdan ağıza iletişim değerlendirmeye alınmıştır. Gelecek çalışmalarda ise farklı değişkenler modele eklenerek yeni

modeller geliştirilebilir. Bunun yanı sıra satın alma niyeti yerine, plansız satın alma değişkeni kullanılarak ilişkiler incelenebilir ve literatüre katkı sağlanabilir.

KAYNAKÇA

Alkibay, S. (2005). Profesyonel Spor Kulüplerinin Taraftar İlişkileri Yoluyla Marka Değeri Yaratmaları Üzerine Bir Araştırma. Hacettepe Üniversitesi İktisadi ve İdari Bilimler Fakültesi Dergisi, 23(1), 83-108.

Altın, Ş., Çiçek, B. ve Sağlam, K. (2018). Meslek Yükseokulu Öğrencilerinin Tüketim Alışkanlıklarında Marka Farkındalığının Etkisi (Ed. Arıkan, Z., Ertekin, Ş. Ve Bay, H.). Sosyal Bilimlerde Stratejik Yaklaşımlar. Ankara: Türkiye. 215-238.

Arslanoğlu, K. (2005) *Futbolun Psikiyatrisi,* İthaki Yayınları, İstanbul

Bagozzi, R. P. and Burnkrant, R. E. (1979). Attitude Organization And Attitude-Behavior Relationship. Journal Of Personality And Social Psychology, 37(1), 913-929.

Bakır, N. O., ve Safarzade, G. (2020). Marka İtibarının Daha Fazla Ödeme İsteğine Etkisi: Marka Aşkının Aracılık Rolü Ve Nıke Markası Üzerine Bir Araştırma. Aurum Sosyal Bilimler Dergisi, 5(2), 149-172.

Berens, Guido, Cees B.M. van Riel, and Gerrit H. van Bruggen (2005). "Corporate Associations and Consumer Product Responses: the Moderating Role of Corporate Brand Dominance," JM, 69, 35-48.

Butt, H. A., Nawaz, M. R., Nawaz, M. M., TARİQ, M. I.,(2013): "Customer Perceptions About Branding and Purchase Intention: Astudy of Fmcg in an Emerging Market", Journal of Basic and Applied Scientific Research, Vol:3, issue: 2, p. 340- 347, Text Road Publication.

Carroll, B.A. ve Ahuvia, A.C. (2006). Some Antecedents And Outcomes Of Brand Love. Marketing Letters, 17(2), 79-89.

Chen, J. C. V., Lin, C., ve Wu, Y. S., (2013): "Electronic Word-Of-Mouth: The Moderating Roles of Product Involvement and Brand Image", Proceeding of 2013 International Conference on Technology Innovation and Industrial Management, Phuket, Thailand, p. 29- 47.

Cop, R. (2015). "Aşk Marka". Ed: Arslan, F.M., *Masamızda Marka Sohbetleri,* İstanbul: Beta Yayıncılık,47-66.

Coşkun, R., Altunışık, R., Bayraktaroğlu, S. ve Yıldırım, E. (2015). *Sosyal Bilimlerde Araştırma Yöntemleri,* Sakarya: Sakarya Yayıncılık.

Çavuşoğlu, S., ve Demirağ, B. (2020). Benlik İfade Eden Marka, Marka Aşkı, Pozitif Ağızdan Ağıza İletişim ve Marka Sadakati Arasındaki İlişkinin İncelenmesi: Paketlenmiş Ürün

Kategorisinde Bir Araştırma. Atatürk Üniversitesi İktisadi ve İdari Bilimler Dergisi, 34(3), 1065-1087.

Çavuşoğlu, S., ve Demirağ, B. (2021). Pozitif Ağızdan Ağıza İletişim: Değer Uyumu Ve Marka Aşkı Rolünün Açıklanması. Journal Of Yasar University, 16(61).

Doll, W., W. Xia and G. Torkzadeh (1994). "A Confirmatory Factor Analysis of the End-User Computing Satisfaction Instrument", MIS Quarterly, 18(4), 453-461.

Ferguson, R. J., Paulin, M., Bergeron, J. (2009). Customer Sociability And The Total Service Experience. Journal Of Service Management, 21(1), 25-44.

Fisher, H. (2006). The Drive to Love: The Neural Mechanism for Mate Selection. In Sternberg, R. J. & Weis, K. E. (Eds.), The New Psychology of Love (pp. 87-115). New Haven, CT: Yale University Press.

Fornell, C. and Larcker, D. F. (1981). Evaluating Structural Equation Models with Unobservable Variables and Measurement Error. Journal of Marketing Research, 18(1), 39-50.

Fournier, S., and Mick, D.G. 1999. "Rediscovering satisfaction."Journal of Marketing, 63(4), 5-23.

Godes, D. and Mayzlin, D. (2004). Using Online Conversations To Study Word-Of- Mouth Communication. Marketing Science, 23(4), 545–560. Https://Doi.Org/10.1287/Mksc.1040.0071.

Hair Jr, J. F., Hult, G. T. M., Ringle, C. and Sarstedt, M. (2016). A Primer On Partial Least Squares Structural Equation Modeling (PLS-SEM). Los Angeles: SAGE Publications, Incorporated.

Halitoğulları, H. (2018). Marka Aşkı, Marka Sadakati ve Ağızdan Ağıza Pazarlana İlişkisi: Thy Örneği (Master's Thesis, Balıkesir Üniversitesi Sosyal Bilimler Enstitüsü).

Kabadayı, E. T. ve Alan, A. K. (2013). Duygu Tipolojilerinin Tüketici Davranışları Üzerindeki Etkisi ve Pazarlamadaki Önemi. İşletme Araştırmaları Dergisi, 5(1), 93-115.

Kara, T. (2012): "Sosyal Medya Ağlarının Sosyal Ticaret Ağına Dönüşümü: Facebook Örneği", Gaziantep Üniversitesi Sosyal Bilimler Dergisi, Cilt: 11, Sayı: 4, 1419- 1439.

Karaca, Y. (2010). *Tüketici Satın Alma Karar Sürecinde Ağızdan Ağıza Pazarlama,* İstanbul, Beta Yayınları.

Karadirek, G. (2017). Satın Alma Niyetini Etkileyen Faktörler: Otomobil Markaları Üzerine Bir Uygulama. Odü Sosyal Bilimler Araştırmaları Dergisi (Odüsobiad), 7(2), 185-198.

Kasapoğlu, M. M. (2021). Bir Sektör Olarak Sporun Değerlendirilmesi: Küresel Perspektifte Bir Bakış. Anemon Muş Alparslan Üniversitesi Sosyal Bilimler Dergisi, 9(4), 849-867.

Keh, H.T., Pang, J. and Peng, S. (2007). Understanding and Measuring Brand Love. In Society For Consumer Psychology Conference Proceedings, Santa Monica, 84-88 Aktaran: Arslan, B.

(2018). Marka Aşkınıntüketicilern Rasyonel Olmayan Satın Alma Davranışına Etkisi: Hazır Giyim Sektöründe Bir Uygulama, Journal Of Strategic Research İn Social Science, 8(2), 97-118.

Koruç, Z., Bayar Koruç, B., ve Arslan, F. (2004). Türkiye'de Futbol Fanatikleri Sosyal Kimlik ve Şiddet. Türkiyede Futbol Şiddeti ve Önlenme Yolları Bilimsel Araştırma Yarışması, Ankara, Türkiye, 5 - 07 Mayıs 2004, ss.3-21

Kotler, P. and Armstrong, G. (2012) *Principles Of Marketing,* 14th Edition, Pearson Education Limited, Essex, England.

Köksal, Y. ve Türedi, M. K. (2014). Tüketici Otomobil Tercihinde Etkili Olan Bilgi ve İletişim Kanalları Üzerine Bir İnceleme. Balıkesir Üniversitesi Sosyal Bilimler Enstitüsü Dergisi, 17(32), 105-125.

Madahi, A. and Sukati, I., (2012): The Effect Of External Factors On Purchase Intention Amongst Young Generation İn Malaysia, International Business Research, Vol:5, No: 8, Published By Canadian Center Of Science And Education, 153- 159.

Maisam, S. and Mahsa, R. (2016). Positive Word Of Mouth Marketing: Explaining The Roles Of Value Congruity And Brand Love. Journal Of Competitiveness, 8(1), 19-37.

Marangoz, M. (2007). Ağızdan Ağıza İletişimin Müşterilerin Satın Alma Davranışlarına Etkileri: Cep Telefonu Pazarına Yönelik Bir Araştırma. Ç.Ü. Sosyal Bilimler Enstitüsü Dergisi, 16(2), 395-412.

Mishra P. and B. Datta (2011). "Perpetual Asset Management of Customer-Based Brand Equity-The PAM Evaluator", Current Research Journal of Social Sciences 3(1), 34-43.

Onurlubaş, E. ve Altunışık, R. (2019). Marka Güveninin Satın Alma Niyeti Üzerindeki Etkisinde Marka Aşkının Aracılık Rolü. Kesit Akademi Dergisi, (18), 116-135.

Örgün, E., Keskin, E., ve Solunoğlu, A. (2019). Marka Aşkının Davranışsal Niyete Etkisi. Gastroia: Journal Of Gastronomy And Travel Research, 3(4), 541-550.

Roberts, K. (2004). *Lovemarks: The Future Beyond Brands,* New York: Powerhouse Books.

Saatçioğlu, C. ve Çakmak, U. D. (2019). Avrupa Ve Türkiye'de Futbol Ekonomisi: Karşılaştırmalı Bir İnceleme. Sakarya İktisat Dergisi, 8(4), 331-350.

Shachar, R., Erdem, T., Cutright, K. M., Fitzsimons, G. J. (2010). Brands: The Opiate of the Nonreligious Masses?. Marketing Science, Articles in Advance, 1-19.

Shimp, T.A. ve Madden, T.J. (1988). Consumer-Object Relations: A Conceptual Framework Based Analogously On Sternberg's Triangular Theory Of Love. Advances İn Consumer Research, 15(1), 163-168.

Silverman, G. (1997). *How To Harness The Awesome Power Of Word Of Mouth. Direct Marketing,* 60(7), 32-37.

Silverman, G. (2011). The Secrets Of Word-Of-Mouth Marketing: How To Trigger Exponential Sales Through Runaway Word Of Mouth, New York: American Management Association.

Sivrikaya, K. ve Demir, A. (2019). Türkiye'de 2001 Yılı Ve Sonrasında Uygulanan Spor Ekonomisi Politikalarına Yönelik Bir Değerlendirme. Süleyman Demirel Üniversitesi Vizyoner Dergisi, 10(23), 126-136.

Spears, N. and Singh, S. N. (2004) Measuring Attitude Toward The Brand And Purchase Intentions. Journal Of Current Issues And Research İn Advertising, 26(2), 53-66.

Sternberg, R.J. 1986. "*A Triangular Theory of Love."Psychological Review*, 93(2), 119-135.

Şahin, B. ve Biçer, Ö. (2020). Turistik Tüketicilerde Marka Aşkı Ve Marka Sadakati: Otel Müşterileri Örneği. Turizm Akademik Dergisi, 7(1), 133-147.

Thomson, M., Macınnis, D.J. ve Park, C.W. (2005). "The Ties That Bind: Measuring The Strength Of Consumers' Emotional Attachments To Brands", Journal Of Consumer Psychology, 15(1), 77-9.

GELİRDEN ALINAN VERGİLER VE FİYAT ENFLASYONU: TÜRKİYE'DE MALİ SÜRÜKLENME ETKİSİ

Dr. Öğr. Üyesi, DEBİ KONUKCU ÖNAL [1]

[1] HACETTEPE ÜNİVERSİTESİ, İktisadi ve İdari Bilimler Fakültesi,

ORCID ID: 0000-0003-1610-7593

ÖZET

Bu çalışma, Türkiye ekonomisinin yaklaşık son yetmiş yıllık enflasyon serüveninde ciddi düzeyde bir nominal mali sürüklenme etkisi olup olmadığını ekonometrik bir tahminle incelemeyi amaçlamaktadır. Çalışmada, 1955-2020 yıllarını kapsayan bir dönem için gerçekleştirilen ekonometrik tahminler, Türkiye'de yaşanan fiyat enflasyonlarının mali sürüklenme etkisiyle gelir üzerinden alınan vergilerin gayri safi yurtiçi hasıla içindeki paylarını arttırdığını ortaya koymaktadır. Ancak, bu tahminler, hem enflasyon oranlarının hem de bu oranlardaki belirsizliklerin belirli bir düzeyi aşmasıyla reel vergi gelirleri üzerindeki nominal mali sürüklenme etkisinin zayıfladığına işaret etmektedir.

Anahtar Kelimeler: Mali Sürüklenme, Gelir Üzerinden Alınan Vergiler, Enflasyon Oranı.

1. GİRİŞ

Fiyatlar genel düzeyinde yaşanan enflasyonun vergi gelirlerini arttırıcı etkisine mali sürüklenme adı verilmektedir. Artan oranlı vergi sisteminin bulunduğu bir ekonomide yaşanan fiyat artışları, gelir ve kurumlar vergisi mükelleflerinin daha yüksek marjinal vergi oranlarına karşılık gelen vergi dilimlerine doğru kaymasına neden olmaktadır. Nominal bir değişimin yansıması olan bu kayma, vergi gelirlerinin ulusal gelir içindeki payının artmasını sağlayan bir etki yaratmaktadır. Bu etkinin, ekonomik büyümenin yarattığı reel ulusal gelir artışlarıyla ortaya çıkan vergi geliri artışlarından farklı bir yönünün bulunması; ekonomik anlamda bir politika başarısızlığının göstergesi olan yüksek enflasyonun bir yan ürünü olması, mali sürüklenme kavramını ilgi çekici bir araştırma konusu haline getirmektedir.

Bu çalışmada, Türkiye ekonomisinde yaşanan enflasyonist süreçlerin reel vergi gelirlerini mali sürüklenme zemininde nasıl etkilediği ekonometrik tahminler yoluyla incelenmektedir. Enflasyon oranlarının büyük değişkenlik sergilediği yaklaşık yetmiş yıllık bir dönemi kapsayan bu incelemede, mali sürüklenme etkisinin düşük ve yüksek enflasyon ayrımından farklı şekillerde etkilenip etkilenmediğine ayrı bir önem atfedilmektedir. Bu yönüyle bu çalışmanın literatüre özgün bir katkı sağladığı düşünülmektedir.

2. KISA LİTERATÜR

Maliye literatüründe fiyat enflasyonunun reel vergi gelirleri üzerindeki etkileri temel olarak iki zıt etki bakımından incelenmektedir. Bu çerçevede, Olivera (1967) ve Tanzi (1977), vergiyi doğuran olayla vergi tahsilatı arasındaki yasal gecikme sürelerinin uzun olduğu ekonomilerde enflasyonun reel vergi gelirlerini azaltan olumsuz etkisine dikkat çekmektedir. Literatürde "Olivera-Tanzi etkisi" olarak adlandırılan bu olumsuz etki, vergi ödeme sürelerinin kanunla belirlenmesinden dolayı vergi sisteminin yapısından kaynaklanan bir etkidir. Vergi sisteminin yapısından kaynaklanan bir başka etki ise, artan oranlı gelir tarifesinin söz konusu olduğu vergi sistemlerinde ortaya çıkmaktadır. Artan oranlı vergi sisteminde tarifeler arası geçişi belirleyen vergi dilimi sınırlarının parasal değerlerinin gerçekleşen enflasyona endekslenmediği durumlarda, vergiye tabi olan gelir miktarının fiyat artışları nedeniyle nominal olarak yükselmesi gelirin daha yüksek bir dilimde daha yüksek bir orandan vergilendirilmesine neden olmaktadır. Vergi gelirlerinin reel olarak artmasına neden olan bu olumlu etki ise literatürde nominal "mali sürüklenme" (*fiscal drag*) olarak adlandırılmaktadır. Mali sürüklenme sonucu reel vergi gelirlerinin artması her ne kadar bütçe gelirleri bakımından olumlu da olsa, vergi mükelleflerinin yükünü arttırması bakımından bir olumsuzluk içermektedir. Ekonomide toplam talep daralmasına neden olan bu vergi yükü artışı, literatürde mali sürüklenmenin otomatik istikrarlandırıcı (*automatic stabilizer*) işlevi olarak tanımlanmaktadır.

Mali sürüklenme kavramı, Lee (2011: 184) tarafından dört farklı şekilde sınıflandırılmaktadır. Çizelge 1'de sunulan bu sınıflama mali sürüklenmenin nüanslarını yansıtmaktadır. Mali sürüklenmenin geleneksel olarak nitelendirilen türünde, potansiyel düzeydeki bir ekonomik büyümenin vergi yüklerini arttırdığı; daraltıcı etkiler içermesi nedeniyle arzu edilmeyen bu artışın mali temettü adı verilen vergi indirimleri ya da harcama artışlarıyla dengelenmesi gerektiği vurgulanmaktadır. Nominal mali sürüklenme olarak adlandırılan türün ise enflasyonist ortamlarda ortaya çıktığı ve vergi dilimlerinin fiyat artışlarına endekslenmesiyle engellenebileceği öngörülmektedir. Öte yandan, büyüyen bir ekonomide ortaya çıkan kazanç artışlarının yarattığı vergi geliri artışlarının da reel mali sürüklenme olarak nitelendirilen bir türe karşılık geldiği; bu mali sürüklenme etkisinin, vergi dilimlerinin kazanç artış oranlarına göre endekslenmesi suretiyle dengelenebileceği ortaya koyulmaktadır. Son olarak, 'modern' kavramıyla nitelendirilen mali sürüklenme türünün ise gelir vergisinde, sosyal güvenlik ödemelerinde, vergi muafiyetlerinde veya vergi indirimlerinde alt eşik olarak belirlenen gelir düzeylerinin fiyat artışlarından daha hızlı bir şekilde ayarlanamaması nedeniyle ortaya çıktığı varsayılmaktadır. Ayarlamaların endeksleme şeklinde yapılmasının seçmen nezdinde politik

Çizelge 1. Mali Sürüklenmenin Sınıflandırılması

Tür	*Sebep*	*Çözüm*
(1) Geleneksel mali sürüklenme	Ekonomik büyüme	Mali temettü
(2) Nominal mali sürüklenme	Enflasyon	Fiyat endekslemesi
(3) Reel mali sürüklenme	Kazanç artışı	Kazanç endekslemesi
(4) Modern mali sürüklenme	Ayarsız eşikler	Mali saydamlık

görünürlüğe sahip olmaması nedeniyle hükümetlerin bu ayarlamaları birkaç yılda bir saydam olarak yapıp vergi mükelleflerine ilave menfaat sağladıklarını göstermeyi tercih ettikleri konu edilmektedir.

Mali sürüklenme etkisini ampirik bir çalışmada OECD ülkeleri için inceleyen Heinemann (2001), bu ülkelerde mali sürüklenme etkisinin söz konusu olduğunu ancak bu etkinin enflasyon oranlarındaki düşüş trendinden dolayı ve vergi dilimlerinin enflasyona endekslenmesi nedeniyle zaman içinde zayıfladığını göstermektedir. Çalışmasında Almanya, Hollanda ve İngiltere'de hane halkı gelirlerinin vergilendirilmesindeki mali sürüklenmeyi inceleyen Immervoll (2005), vergi dilimlerindeki kaymanın bu ülkelerde artan oranlılığı azalttığını; ancak Hollanda ve İngiltere'deki otomatik endekslemenin enflasyondan kaynaklı vergi yüklerini önlediğini ortaya koymaktadır. Immervoll (2006) bir başka çalışmasında ise Finlandiya, İrlanda, Hollanda ve İngiltere için yaptığı ampirik incelemelerde vergi dilimlerinde kaymaya neden olan güçlü mali sürüklenme etkilerinin bulunduğunu; ancak, bu etkiler nedeniyle artan vergi yüklerine rağmen mali sürüklenmenin otomatik istikrarlandırıcı işlevi görmediğini ileri sürmektedir. İtalya üzerine incelemeler yapan Gastaldi vd. (2008) ve Baldini (2021) ise, kişisel gelir vergilerinde enflasyona karşı bir otomatik ayarlama mekanizmasının olmamasının, İtalya'da güçlü bir mali sürüklenme etkisiyle, artan oranlılığın gelir dağılımı üzerindeki olumlu etkisini ortadan kaldırdığını ve vergi yüklerini arttırdığını vurgulamaktadır.

Literatürde mali sürüklenmeyi Türkiye için inceleyen çok az sayıda çalışma bulunmaktadır. Bu çalışmalar, Türkiye'de mali sürüklenme etkisinin olup olmadığını sadece vergi dilimleri üzerinden yapılan incelemelerle gerçekleştirmektedirler. Mali sürüklenme etkisini 1988-2017 yıllarını kapsayan bir dönem için inceleyen Esener vd. (2019), bu incelemeyi tarife dilim değişimlerini, enflasyon oranlarını ve büyüme oranlarını yıllar itibariyle rakamsal olarak karşılaştırmak suretiyle gerçekleştirmektedir. Benzer şekilde, yıl bazında karşılaştırmaların yapıldığı 2009-2019 yıllarını kapsayan bir başka çalışmada ise Şanver ve Saygı (2019), gelir vergisinde 2010, 2012, 2014, 2016 ve 2017 yıllarında mali sürüklenme etkisinin bulunduğu sonucuna ulaşmaktadır. Gelir vergisi dilimlerini temel alarak inceleme yapan diğer bir çalışmada da, Nacar vd. (2021) 2006-2019 yıllarını kapsayan dönemde Türkiye'de hem enflasyondan hem de reel gelir artışından kaynaklanan mali sürüklenme etkisinin olduğunu ileri sürmektedir.

Bu çalışmada gerçekleştirilen mali sürüklenme analizi ise, yukarıda bahsedilen Türkiye üzerine yapılan çalışmalardan hem kapsadığı zaman aralığı hem de içerdiği yöntem bakımından oldukça büyük bir farklılık göstermektedir.

3. EKONOMETRİK TAHMİNLER

Çalışmanın bu bölümünde, 1955-2020 yılları arasında Türkiye'de gelir üzerinden alınan vergilerde fiyat enflasyonundan kaynaklanan ve diğer etkilere baskın çıkan bir nominal mali sürüklenme etkisinin söz konusu olup olmadığı incelenmektedir. Bu inceleme, temel anlamda tüketici fiyatlarındaki enflasyon oranları (kısaca, enflasyon) ile gelir üzerinden alınan vergilerin gayri safi yurtiçi hasıla (GSYH) içindeki payları (kısaca, gelir vergisi oranı) arasındaki ilişkinin

ekonometrik tahminine dayanmaktadır. Gelir vergisi oranının bağımlı; enflasyonun ise bağımsız değişken olarak kullanıldığı bu tahminlerde, ayrıca, gelir vergisi oranının dinamik zaman etkisi, ekonomideki reel gelir artışından kaynaklanan reel mali sürüklenme etkisi ve gelir üzerinden alınan vergilerin dolaysız vergiler içindeki ağırlığı regresyona dahil edilen 'kontrol' değişkenler vasıtasıyla göz önünde bulundurulmaktadır. Tahminlerde reel mali sürüklenme etkisinin göz önünde bulundurulması, nominal mali sürüklenme etkisinin doğru tahmin edilmesi bakımından özel önem arz etmektedir. Tahminlerde kullanılan yıllık tüketici fiyat enflasyon oranları Uluslararası Para Fonu Uluslararası Finansal İstatistikler (*IMF-IFS*) veri tabanından; yıllık reel GSYH rakamları Dünya Bankası Dünya Kalkınma Göstergeleri (*WDI*) veri tabanından; vergiyle ilgili yıllık değişkenler ise Hazine ve Maliye Bakanlığı Bütçe Büyüklükleri ve Bütçe Gerçekleşmeleri istatistiklerinden derlenmiştir.

Mali sürüklenme etkisine ilişkin regresyon tahmin sonuçlarının ilki Çizelge 2'nin birinci sütununda sunulmaktadır. Bu sonuçlara göre, 'ENFLASYON ORANI' değişkeninin regresyon katsayısının istatistiksel olarak anlamsız bulunması nedeniyle enflasyonun gelir vergisi oranı üzerinde herhangi bir nominal mali sürüklenme etkisinin söz konusu olmadığı; ancak, 'ln REEL GSYH' değişkenin anlamlı bir katsayıyla yer alması nedeniyle mali sürüklenmenin reel etkilerle vergi oranını arttırdığı ileri sürülebilmektedir. Enflasyonun vergi oranı üzerindeki etkisinin doğrusal olarak modellendiği bu tahminler, nominal mali sürüklenme etkisinin her enflasyon düzeyi için aynı olduğu varsayımına dayanmaktadır. Oysa, enflasyonist etkiler Laffer eğrisi bağlamında ele alındığında, belirli bir eşik düzeyi aşan enflasyon oranlarında ekonomik belirsizliklerin vergi tabanını daralttığı düşünülebilir. Bir başka ifadeyle, enflasyonun vergi gelirleri üzerindeki etkisi belirli bir enflasyon düzeyinin altında ve üzerinde aynı nominal etkileri göstermeyebilir. Nitekim, bu çerçevede ortaya çıkabilecek doğrusal olmayan nominal etkiler tahmin edilen modele yansıtıldığında, nominal mali sürüklenmeye ilişkin elde edilen bulguların değiştiği görülmektedir.

Çizelge 2'nin ikinci sütununda sunulan eşik regresyon tahmini, enflasyon oranlarını eşik değişken olarak ele almak suretiyle; tahmin edilen nominal sürüklenme etkisinde enflasyon oranlarındaki farklılaşmalardan kaynaklanan bir asimetrinin söz konusu olup olmadığını ortaya koymaktadır. Bu tahmine göre, bir nominal mali sürüklenme etkisinin olduğu ve bu etkinin yaklaşık %40 (%38.86) olarak tahmin edilen eşik enflasyon oranının altında ve üzerinde istatistiksel anlamlılığa sahip iki farklı nominal etki sergilediği görülmektedir. Bu farklılaşma, nominal mali sürüklenme etkisinin eşik enflasyon düzeyinin üzerinde nispeten daha zayıf ($0.007 < 0.027$) olduğuna işaret etmektedir. Farklılaşmanın önemi Çizelge 2'de sunulan eşik sınaması F-istatistiğiyle ($F=16.45$) de istatistiksel olarak teyit edilmektedir.

Nominal mali sürüklenme etkisindeki farklılaşma bulgusu, bir kez de enflasyon oranları yerine bu oranlardaki volatilitenin eşik değişken olarak kullanılması suretiyle incelenmektedir. Bu incelemede, enflasyondaki volatilite ekonomik belirsizlik düzeyinin göstergesi olarak düşünülmektedir. GARCH(1,1) modeline dayanan volatilite serisi tahminlerinin eşik değişken olarak kullanıldığı eşik regresyon tahminleri, Çizelge 2'nin üçüncü sütununda sunulmaktadır.

Çizelge 2. Regresyon Tahminleri

Bağımlı Değişken: GELİR VERGİSİ (t) / GSYH (t)	Doğrusal Regresyon	Eşik Regresyon	
Bağımsız Değişkenler:	(I)	(II)	(II)
SABİT KATSAYI	-10.73*** (3.683)	-14.23*** (4.008)	-12..49*** (3.734)
ENFLASYON ORANI (t)	0.003 (0.002)		
ENFLASYON ORANI (t) < γ		0.027*** (0.006)	0.021*** (0.006)
ENFLASYON ORANI (t) ≥ γ		0.007*** (0.002)	0.005** (0.002)
ln REEL GSYH (t)	0.265** (0.136)	0.380** (0.145)	0.309** (0.122)
GELİR VERGİSİ (t-1) / GSYH (t-1)	0.778*** (0.089)	0.709*** (0.096)	0.761*** (0.080)
GELİR VERGİSİ (t) / DOLAYSIZ VERGİLER (t)	0.047*** (0.009)	0.052*** (0.009)	0.053*** (0.012)
İstatistiksel Bilgiler:			
Eşik Değişken	-	ENFLASYON ORANI	EKONOMİK BELİRSİZLİK
Tahmin Edilen Eşik Değer (γ)	-	%38.86	126.2
Eşik Sınaması F-istatistiği	-	16.45**	11.56**
Eşik Değişken – Minimum	-	%1.119	50.57
Eşik Değişken – Maksimum	-	%105.2	2019.9
Eşik Değişken – Ortalama	-	%30.17	310.7
Breusch-Godfrey LM İstatistiği	0.401 [0.527]	2.258 [0.133]	0.304 [0.582]
Regresyon ADF İstatistiği	-7.368 [0.000]	-6.669 [0.000]	-8.362 [0.000]
Açıklayıcılık Oranı (R^2)	0.912	0.925	0.923
Akaike Bilgi Kriteri	1.351	1.227	1.251

***, ** ve * simgeleri %1, %5 ve %10 düzeyinde istatistiksel anlamlılık göstermektedir. Parantez içindeki rakamlar regresyon standart hatalarıdır. Köşeli parantez içinde yer alan rakamlar ise sınama istatistiklerinin olasılık değerleridir.

Tahmin sonuçları, nominal mali sürüklenme etkisinde gözlemlenen farklılaşmanın enflasyon oranıyla açıklanabildiği gibi enflasyon oranındaki volatiliteyle de açıklanabildiğini göstermektedir. Enflasyon volatilitesinin eşik düzeyi aştığı durumlarda, enflasyonun reel vergi gelirlerini arttırıcı etkisinin zayıfladığı (0.005 < 0.021) bu tahminde de gözlemlenmektedir. İlgili tahmin için Çizelge 1'de sunulan F-istatistiği (F=11.56), enflasyon volatilitesine bağlı olduğu tespit edilen farklılaşmanın istatistiksel olarak da anlamlı olduğunu göstermektedir.

Çalışmada, nominal mali sürüklenmeye yönelik olarak gerçekleştirilen ekonometrik tahminler, elde edilen diğer istatistiksel bulgular açısından da hem iktisadi hem de istatistiksel olarak kabul edilebilir sonuçlar sunmaktadır. Öncelikle, yapılan tüm tahminlerde reel mali sürüklenme etkisi

istatistiksel olarak anlamlıdır. Bu bağlamda, nominal mali sürüklenmeye ilişkin tahminler, 'diğer tüm durumlar sabitken' (*ceteris paribus*) ilkesine uygun olarak kısmi hale getirilerek reel mali sürüklenme etkisinden arındırılmaktadır. Ayrıca, regresyonun bağımlı değişkeni olan 'GELİR VERGİSİ / GSYH' oranının regresyonda bir dönem gecikmeyle bağımsız değişken olarak yer almasının; 'GELİR VERGİSİ / GSYH' oranının gelir vergisi hasılatındaki dönemsel değişimlerden kaynaklanan değişimlerinin 'GELİR VERGİSİ / DOLAYSIZ VERGİLER' oranı değişkeniyle kontrol altında tutulmasının, bu değişkenlerin regresyon katsayılarının istatistiksel anlamlılıkları uyarınca uygun tercihler olduğu anlaşılmaktadır. Her bir regresyona ait Breusch-Godfrey LM istatistiği, tahminlerde içsel bağımlılık (*auto-correlation*) sorununun olmadığını; ADF istatistiği ise tahmin hatalarının durağan (*stationary*) olduğunu göstermektedir. Son olarak, regresyonlara ait R^2 büyüklükleri ve Akaike Bilgi Kriterleri, eşik regresyon tahminlerinin doğrusal regresyon tahminine göre istatistiksel olarak daha uygun olduğuna işaret etmektedir.

Regresyon tahminleriyle ortaya çıkarılan doğrusal olmayan nominal mali sürüklenme etkisinin yıllar itibariyle değerlendirmesi, aşağıda sunulan Görsel 1 vasıtasıyla da kabaca yapılabilmektedir. Görselden de görüleceği üzere, Türkiye'de enflasyon oranlarının nispeten düşük olduğu 50'li, 60'lı ve 2000'li yıllarda, enflasyon ile gelir vergisi oranı arasındaki pozitif ilişkiyi gösteren eğri daha dik bir eğime sahipken; bu eğim kronik yüksek enflasyonun yaşandığı 80'li ve 90'lı yıllarda yatık hale gelmektedir. Eşik regresyon tahminlerinde yaklaşık %40 olarak tahmin edilen eşik enflasyon oranının altında güçlü; üzerinde ise zayıf nominal etkilerin olduğuna ilişkin elde edilen bulgularla görsel analize dayanan tespitin örtüştüğü anlaşılmaktadır.

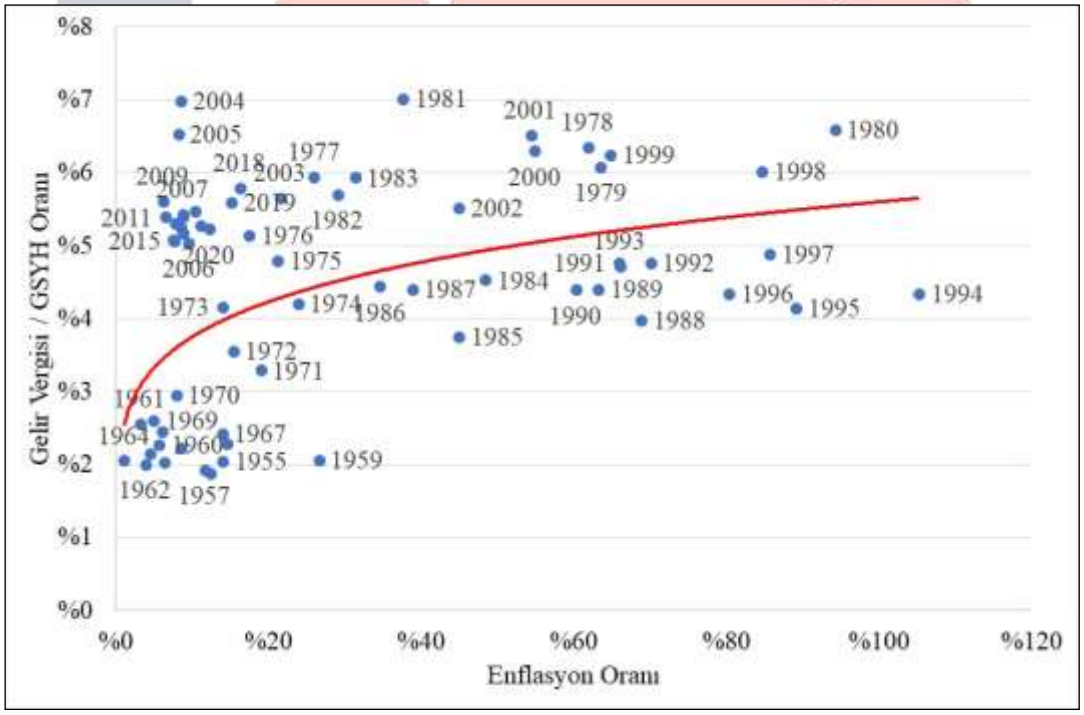

Görsel 1. Gelir Üzerinden Alınan Vergiler ile Enflasyon Oranı Arasındaki İlişki

3. GENEL DEĞERLENDİRME VE SONUÇLAR

Bu çalışmada, Türkiye'de son 65 yılda yaşanan fiyat enflasyonunun gelir üzerinden alınan vergileri nasıl etkilediği incelenmiştir. Enflasyonun vergi gelirleri üzerindeki reel etkisi literatürde Olivera-Tanzi etkisi ve mali sürüklenme etkisi olmak üzere iki zıt yönlü etki bakımdan ele alınmaktadır. Ancak, bu çalışmanın bulgularının Türkiye'de enflasyon ile reel vergi gelirleri arasında pozitif yönlü bir ilişki ortaya koyması nedeniyle; enflasyonun vergi gelirlerini arttırıcı etkisini yansıtan mali sürüklenmenin, enflasyonun vergi gelirlerini azaltıcı etkisini yansıtan Olivera-Tanzi etkisinden daha baskın olduğu düşünülmüş ve bundan ötürü çalışmada sadece mali sürüklenme etkisine odaklanılmıştır.

Tüketici enflasyon oranları ile gelir üzerinden alınan vergilerin GSYH içindeki payları arasındaki ilişkiyi ortaya koymak üzere bu çalışmada gerçekleştirilen ekonometrik analiz, bu iki değişken arasında doğrusal bir ilişki olmadığını; ancak, doğrusal olmayan bir yapı öngörüldüğünde bu iki değişken arasında pozitif yönlü bir ilişkinin söz konusu olduğunu göstermektedir. Eşik regresyon yaklaşımıyla gerçekleştirilen doğrusal olmayan tahminler, enflasyon oranlarının ve enflasyon oranlarındaki volatilitenin belirli bir eşik düzeyi aştığı durumlarda enflasyonun reel vergi gelirlerini daha az arttırdığını yansıtmaktadır. Eşik düzeyin altında ve üzerinde farklılık gösteren bu etkiler, kronik yüksek enflasyon koşullarındaki nominal mali sürüklenme etkisinin ılımlı enflasyon koşullarındakine kıyasla daha zayıf kaldığına işaret etmektedir.

Çalışmada gerçekleştirilen tahminlerin ortaya koyduğu eşiğe göre farklılaşan nominal etkiler temel olarak üç nedene bağlanabilir. Birincisi, yüksek enflasyon oranları ve bu oranlardaki değişkenlikten kaynaklanan ekonomik belirsizlikler nedeniyle; Laffer eğrisi benzeri bir zeminde, eşik enflasyon ve eşik belirsizlik düzeyleri aşıldığında vergi tabanının daralması ve gelir üzerinden alınan vergilerin miktarının azalmasıdır. İkincisi, vergi sisteminin yapısında var olan uzun tahsilat süreleri nedeniyle; eşik enflasyon düzeyi aşıldığında Olivera-Tanzi etkisiyle reel vergi geliri kayıplarının daha da yükselmesidir. Üçüncüsü ise, vergi dilimlerindeki kaymaların etkilerini minimize etmek üzere uygulanan endeksleme sisteminin, eşik düzeyi aşan yüksek enflasyon oranları söz konusu olduğunda daha etkin kullanılması; mali sürüklenmeden kaynaklanan vergi yükü artışlarının bu nedenle yavaşlamasıdır.

KAYNAKÇA

[1] Baldini, M., Redistribution and Progressivity of the Italian Personal Income Tax, 40 Years Later, Fiscal Studies, 42, 2, 345-366, 2021.

[2] Esener, S. Ç., Darıcı, B. ve U. Memo, 1988-2017 Dönem Aralığı İçin Türkiye'de Mali Sürüklenme Etkisinin İncelenmesi ve Değerlendirilmesi, Yaşar Üniversitesi E-Dergisi, 14, 1, 1-17, 2019.

[3] Gastaldi, F., Liberati, P., ve C. Rapallini, A Decomposition of the Personal Income Tax Changes in Italy: 1995-2000, FinanzArchiv / Public Finance Analysis, 64, 1, 87–114, 2008.

[4] Heinemann, F., After the Death of Inflation: Will Fiscal Drag Survive? Fiscal Studies 22, 4, 527-546, 2021.

[5] Immervoll, H., Falling up the Stairs: The Effects of "Bracket Creep" on Household Incomes, The Review of Income and Wealth, 51, 1, 37-62, 2005.

[6] Immervoll, H., Fiscal Drag - An Automatic Stabiliser? in *Micro-Simulation in Action* (Ed. O. Bargain), Emerald Group Publishing Limited, Bingley, 141-163, 2006.

[7] Lee, S. K., The Effect of Fiscal Drag on Tax Revenue and Tax Burden, in *Institutional Economics and National Competitiveness* (Ed. Choi, Y. B.), Routledge, London, 179-199, 2011.

[8] Nacar, B., Karabacak, Y. ve İçmen, M., Düşük Enflasyon Döneminde Gelir Vergisi Dilim Sürüklenmesi: Türkiye Üzerine Bir İnceleme (2006-2019), Mehmet Akif Ersoy Üniversitesi İktisadi ve İdari Bilimler Fakültesi Dergisi, 8, 2, 984-1007, 2021.

[9] Olivera, J. H. G., Money, Prices and Fiscal Lags: A Note on the Dynamics of Inflation, Banca Nazionale del Lavoro Quarterly Review, 20, 258–67, 1967.

[10] Şanver, C. ve H. E. Saygı, Türkiye'de Gelir Vergisi Tarifesinin Mali Sürüklenme Açısından İncelenmesi: 2009-2019 Yılları, Uluslararası Yönetim İktisat ve İşletme Dergisi, 15, 4, 1062-1082, 2019.

[11] Tanzi, V., Inflation, Lags in Collection, and the Real Value of Tax Revenue, IMF Staff Papers, 24, 154–67, 1977.

THE EVALUATION OF POTENTIAL CONSUMER'S ATTITUDE TOWARD TAKING INTO CONSIDERATION THE ECOLOGICAL AND WELL-BEING FACTORS IN THEIR PURCHASE DECISION IN ALGERIA

Chems Eddine BOUKHEDIMI

University of Tizi Ouzou,- Algeria.

Ph.D. degree 0000-0003-1728-1809

ABSTRACT

This paper's research aims. to check the behavior of the potential consumer in the purchase decision in the Algerian organic food market. Moreover, we wanted to know which gender is more aware. of potential consumers toward all what is belongs to green food.

To achieve our research objective, we chose an analytic methodology by the exploitation of an online survey between 11 and 25 February 2021, the size of respondents was 10 persons.

In consequence, our research allowed us to understand that there is a real relationship between the type of consumer's gender and its taking into consideration ecological and well-being issues toward buying organic food. In order to confirm that, we used the Chi-square test under SPSS Software V 26, the p-value shown was below than (α=0.05) and we found that women are more aware.

Keywords : Green Marketing- Green consumer- Green products- Customer behavior- Gander of customer- Algerian market..

İNSAN HAKLARININ KORUNMASINA İLİŞKIN ULUSAL BIR İNSAN HAKLARI KURUMU OLARAK KAMU DENETÇILIĞI KURUMU

Dr. Öğr. Üyesi Ensar BAKİ[1]

İnsan haklarının korunması bütüncül bir koruma mekanizmasını gerektirmesi nedeniyle uluslararası alanda olduğu kadar ulusal alanda da etkin faaliyette bulunmayı gerekli kılmaktadır. Uluslararası düzeyde olduğu gibi ulusal düzeyde de insan haklarının korunması mahkemeler aracılığıyla gerçekleştirilebileceği gibi idari kurumlar aracılığıyla da sağlanmaktadır.

İnsan haklarının korunmasına ilişkin olarak yargısal koruma mekanizmasında yaşanan gecikmeler ve yargısal koruma yolunun maliyetli olması, 1990'lı yıllardan itibaren idari başvuru yoluyla insan haklarının korunması mekanizmalarının yaygınlaşması sonucunu doğurmuştur. Türkiye Cumhuriyeti bağlamında; insan haklarının idari başvuru yoluyla korunmasını sağlayan bir kurum olan kamu denetçiliği kurumu, 2010 yılında gerçekleştirilen halkoylamasıyla kabul edilen anayasa değişikliği ile Türkiye Büyük Millet Meclisi Başkanlığı'na bağlı olarak faaliyet göstermek üzere kurulmuştur.

6328 sayılı Kamu Denetçiliği Kurumu Kanunu ile faaliyet alanı düzenlenen kurum, 2013 yılı itibariyle şikâyet başvurularını kabule başlamıştır. Kamu Denetçiliği Kurumu Kanunu'nun 1. maddesi uyarınca kamu denetçiliği kurumuna, idarenin her türlü eylemleri, işlemleri, tutum ve davranışları hakkında başvuruda bulunulabilmekte, kamu denetçiliği kurumu da söz konusu başvuruları insan haklarına dayalı adalet anlayışı çerçevesinde değerlendirmekte, gerekli incelemelerde, araştırmalarda ve önerilerde bulunmaktadır. Kamu denetçiliği kurumunun etkinliği, insan haklarının korunması bakımından önem arz etmektedir.

Çalışmamız kapsamında kamu denetçiliği kurumunun insan haklarını koruma mekanizması olarak etkinliği incelenecektir. Bu bağlamda ilkin insan haklarının korunmasına ilişkin uluslararası ve ulusal mekanizmalara değinilecektir. İnsan haklarının idari başvuru yoluyla korunması usulü ve ombudsmanlığın idari başvuru yoluyla korunması usulü içindeki yeri ombudsmanlık kurumunun tarihi süreç içindeki gelişimi perspektifinde değerlendirilecektir. Sonrasında kamu denetçiliği kurumunun yapısı, işleyişi, kamu denetçiliği kurumun kararlarının hukuki niteliği karşılaştırmalı hukukta mevcut olan benzer kurumlarla mukayese edilecektir. Çalışmanın sonuç bölümünde ise kamu denetçiliği kurumunun etkinliğinin artırılması için çözüm önerilerinde ve tavsiyelerde bulunulacaktır.

Anahtar Kelimeler: Kamu Denetçiliği Kurumu, İnsan Hakları, İnsan Haklarının Korunması

[1] Ankara Yıldırım Beyazıt Üniversitesi Hukuk Fakültesi, Genel Kamu Hukuku Anabilim Dalı, ORCİD: 0000-0003-3132-4692.

OMBUDSMAN INSTITUTION AS A NATIONAL HUMAN RIGHTS INSTITUTION FOR THE PROTECTION OF HUMAN RIGHTS

Dr. Öğr. Üyesi Ensar BAKİ[1]

Since the protection of human rights requires a holistic protection mechanism, it is necessary to act effectively in the national as well as the international arena. The protection of human rights at the national level, as at the international level, can be achieved through courts as well as through administrative institutions.

Delays in the judicial protection mechanism regarding the protection of human rights and the cost of judicial protection have resulted in the widespread use of mechanisms for the protection of human rights through administrative applications since the 1990s. In the context of the Republic of Turkey; The ombudsman institution, which is an institution that ensures the protection of human rights through administrative applications, was established to operate under the Presidency of the Grand National Assembly of Turkey with the constitutional amendment accepted by the referendum in 2010.

The institution, whose field of activity was regulated by the Law No. 6328 on the Ombudsman Institution, started to accept complaint applications as of 2013. Pursuant to Article 1 of the Law on the Ombudsman Institution, applications can be made to the ombudsman institution regarding all kinds of actions, transactions, attitudes and behaviors of the administration, and the ombudsman institution evaluates the applications within the framework of a human rights-based justice approach and makes necessary examinations, researches and suggestions. . The effectiveness of the ombudsman institution is important for the protection of human rights.

Within the scope of our study, the effectiveness of the ombudsman institution as a human rights protection mechanism will be examined. In this context, first of all, international and national mechanisms for the protection of human rights will be mentioned. The method of protection of human rights through administrative application and the place of protection of the ombudsman through administrative application will be evaluated in the perspective of the development of the ombudsman institution in the historical process. Afterwards, the structure and functioning of the ombudsman institution, the legal nature of the decisions of the ombudsman institution will be compared with similar institutions available in comparative law. In the conclusion part of the study, solution suggestions and recommendations will be made in order to increase the efficiency of the ombudsman institution.

Key Words: Ombudsman Institution, Human Rights, Human Rights Protection

[1] Ankara Yıldırım Beyazıt University Law Faculty, General Public Law , , ORCİD: 0000-0003-3132-4692.

THE INVESTIGATION OF EMPLOYEE GREEN BEHAVIOR STUDIES WITH BIBLIOMETRIC ANALYSIS

Dr., Burcu YİĞİT[1]

[1] Independent Researcher, - ORCID ID: 0000-0002-2071-0099.

ABSTRACT

The aim of this study is to examine the articles on employee green behavior in Web of Science Core Collection database with bibliometric analysis. 26 articles that were published in Web of Science were included to the research. Articles were evaluated according to publication years, number of authors, journal names, number of keywords, number of pages and also number of citations.

According to the results obtained, the most of studies were published in 2021; articles with 3 authors; mostly in Sustainability and Corporate Social Responsibility and Environmental Management journals; mostly used 5 keywords in the articles. It was found that the number of pages were ranged between 6 and 23 pages. It has been determined that the most cited article was received 390 citations. We believe that our study will guide to the future studies.

Keywords : Employee Green Behavior, Green Behavior, Bibliometric Analysis

İNSAN DOĞASININ KÖTÜLÜĞÜ VE SİYASETTE KORKUNUN ETKİSİ: HOBBES VE MACHIAVELLI ÜZERİNE KARŞILAŞTIRMALI BİR İNCELEME

Dr. AYMAN KARA

Kırıkkale Üniversitesi, İktisadi ve İdari Bilimler Fakültesi, Siyaset Bilimi ve Kamu Yönetimi Bölümü, , ORCID ID: 0000-0002-7493-0150

ÖZET

Machiavelli ve Hobbes siyasal düşünceleri bakımından ortak yönlere sahiptirler. Diğer yandan Machiavelli modern siyasal düşüncenin başlangıcına yerleştirilirken Hobbes modern siyasal düşünceyi geliştiren düşünür olarak görülmektedir. Dolayısıyla ikisi de modern dönem düşünürleridir.

Machiavelli ve Hobbes insan doğasını kötücül olarak görmüşler ve siyaset teorilerini bunun üzerine kurmuşlardır. Machiavelli'ye göre insanların içinde kötülük bulunmaktadır ve ilk fırsatta kötülük yapmaya meyillidirler. Bundan dolayı ona göre devlet kurulurken ve yasalar yapılırken insanların kötülük yapmaya elverişli yönleri göz önünde bulundurulmalıdır. Hobbes'a göre de insanların doğasında kötülük vardır. O, bu sonucu devletin olmadığı bir doğa durumu tasvirinden çıkarsar. Onları iyi davranmaya zorlayacak bir otoritenin olmadığı doğa durumunda insanlar arasında çatışma ve düşmanlık bulunur. Hobbes bu durumu "*insan insanın kurdudur"* sözüyle ifade eder.

İnsan doğasının kötülüğü yaklaşımı iki düşünürü de siyasal düşüncelerini korku üzerinden kurgulamaya götürmüştür. Machiavelli'ye göre korku siyasal iktidarın idamesi için faydalı bir unsur olarak görülmüş, korkuya olumlu bir anlam yüklenmiştir. Kötülük yapmaya eğilimli olan insan yalnızca siyasal iktidarın belli şartlar altında kullanacağı korku duygusu ile itaat altına alınıp belirli bir amaca yönlendirilebilir. Hobbes'ta ise korku olumsuz bir çağrışıma sahiptir ve istenmeyen bir duygudur. İnsanlar korku içerisinde bulundukları doğa durumundan çıkmak için bir araya gelerek bir siyasal iktidar kurmuşlardır.

İki düşünür karşılıklı olarak incelendiğinde insan doğasında bulunan kötülüğün onları korku olgusuna farklı açılardan yaklaşmaya götürdüğünü ve bunun sonucunda farklı siyasal iktidar anlayışlarının ortaya çıktığı görülmektedir. Machiavelli'de korku siyasal iktidarın kullanması gereken bir olgu olarak görülürken, Hobbes'ta kendisinden kurtulmak için siyasal iktidarın icat edilmesine sebep olan bir olgu olmuştur. Bu çalışmada modern siyasal düşüncenin iki önemli düşünürünün siyasal iktidar anlayışları insan doğasının kötülüğü ve korku olguları üzerinden karşılaştırmalı olarak incelenecektir.

Anahtar Kelimeler: Machiavelli, Hobbes, Siyasal iktidar, Korku

THE EVILNESS OF THE HUMAN NATURE AND THE EFFECT OF FEAR IN POLITICS: A COMPARATIVE REVIEW OF HOBBES AND MACHIAVELLI

ABSTRACT

Machiavelli and Hobbes have common aspects in regard to their political thoughts. On the other hand, while Machiavelli is placed in the beginning of modern political thought, Hobbes is considered as the philosopher that developed the modern political thought. Therefore, both of them are modern era philosophers.

Machiavelli and Hobbes considered the human nature as evil and built their political theories on this idea. According to Machiavelli, people have evil in them and are inclined to do evil at their first opportunity. Therefore, according to him, when states are being established and laws are made, the aspects of people that are favorable to evil should be considered. There is evil in the human nature according to Hobbes too. He derives this result from a depiction of a state of nature where there is no state. There is collision and hostility between people when there is no authority to compel them to be good in that state of nature. Hobbes phrases this with the saying "*a man is a wolf to another man*".

The approach of the evilness of human nature has led both philosophers to build their political thoughts on fear. According to Machiavelli, fear was considered as a beneficial element for the maintenance of political power, and a positive meaning was placed on fear. A person who is inclined to do evil can only be subdued and directed to a certain purpose with the feeling of fear that the political power will use under certain conditions. On the other hand, fear has a negative association according to Hobbes, and is an undesired emotion. The people have come together to get out of the state of nature in which they are with fear and established a political power.

When two philosophers are reviewed in comparison, it is seen that the evilness in the human nature led them to approach the phenomenon of fear from different aspects and as a result, different understandings of political power emerged. While fear is a phenomenon that needs to be used by the political power for Machiavelli, it is a phenomenon which causes invention of political power in order to get rid of it, according to Hobbes. Understanding of political power of both important philosophers of modern political thought will be reviewed comparatively through the evilness of human nature and phenomenon of fear in this study.

Keywords: Machiavelli, Hobbes, Political Power, Fear

MACHIAVELLI'DE SİYASET VE AHLAK İLİŞKİSİ

Dr. AYMAN KARA

Kırıkkale Üniversitesi, İktisadi ve İdari Bilimler Fakültesi, Siyaset Bilimi ve Kamu Yönetimi Bölümü, ORCID ID: 0000-0002-7493-0150

ÖZET

Siyaset alanı modern öncesi dönemde ahlaki değer yargıları, dinsel ve geleneksel kıstaslar üzerinden değerlendirilen bir alan olmuş, siyasal iktidarlar bu değer ve kıstaslara bağlı olarak meşru kabul edilmişlerdir. Modern siyasal düşüncelerin en önemli özelliklerinden biri siyasetin ahlaki, dinsel ve geleneksel ölçütlerden soyutlanmış olarak ele alınması olmuştur.

Siyasal iktidarlar geleneksel dönemde bir meşruiyet parametresine bağlı olarak mücadele etmişlerdir. Siyasal düşünceler tarihinde modern döneme geçiş düşünürü olarak değerlendirilen Machiavelli ise siyaset ve ahlak alanlarını birbirinden ayrı olarak konumlandırmıştır. İtalyan düşünür siyasal iktidarın güce dayandığını, insanların hırslarının ve iktidar isteklerinin sonucu ortaya çıktığını düşünür. Ona göre siyasal iktidarların bir meşruiyet parametresine bağlı olarak mücadele etmelerine gerek olmayıp mücadeleyi kazandıkları anda meşru olarak kabul göreceklerdir. Bu anlamda siyasal iktidarların yalnızca gerektiği zamanlarda halklarına dindar ve ahlaklı görünmelerinin yeterli olduğunu, onların gönüllü itaatlerini kazanmak için bunu yapmaları gerektiğini düşünür. Ona göre tek amaç devletin hakimiyetini sağlamaktır. Modern öncesi dönemde ahlak alanının altında yer alan siyasal alan Machiavelli ile birlikte ahlak alanının üzerinde konumlandırılmış, ahlak siyasetin belirleyiciliği altına sokulmuştur. Ona göre devletin hakimiyetini sağlama yolunda ahlak ve din bir araç konumundadır. Bu anlamda devletin hakimiyetinin sağlanması için yalnızca güç ilişkilerini kıstas olarak ele aldığı ve ahlaki değerleri göz ardı ettiği için olumsuz bir şekilde ele alındığı yorumlar da bulunmaktadır.

Siyaset alanı ile ahlaki ve dinsel alanı birbirinden ayırıp öncelik sıralamasını değiştiren bir düşünür olan Machiavelli siyasal düşünceyi modern anlamda ele alan ilk düşünür olması bakımından önemlidir. Machiavelli'nin siyasal düşüncesinin gelişimi noktasında içinde bulunduğu dönemde İtalya'nın siyasal ortamının parçalı yapısının oluşturduğu siyasal karmaşalar ve mücadelelerin de önemi büyüktür. Bu çalışmada Machiavelli'nin içinde bulunduğu siyasal konjonktür çerçevesinde onun siyasal düşünceleri ile siyaset ve ahlak arasında kurduğu ilişkilerin niteliği ele alınacaktır.

Anahtar Kelimeler: Machiavelli, siyaset, ahlak, siyasal iktidar, modern siyasal düşünce

RELATION OF POLITICS AND MORALS IN MACHIAVELLI

ABSTRACT

The field of politics was a field that was evaluated through moral values, religious and traditional criterion in the pre-modern period, and political powers were considered legitimate depending on these values and criterion. One of the most important features of modern political thought has been to consider politics isolated from morals, religious and traditional criterion.

Political powers have struggled depending on a parameter of legitimacy in the traditional period. Machiavelli, considered as the philosopher of transition to modern period in history of political thoughts, places the fields of politics and morals separately from each other. The Italian philosopher considers that political power depends on power, and has emerged as a result of the people's ambitions and demands for power. According to him, the political powers do not need to struggle depending on a legitimacy parameter, and will be considered legitimate the moment they win the struggle. In this regard, he considers that it is sufficient for political powers to appear religious and morals to their people only when necessary, and that they should do this in order to gain their voluntary obedience. According to him, the only aim is to ensure the dominance of the state. The field of politics, which was positioned below the field of morals in pre-modern period, was positioned above the field of morals with Machiavelli and morals was placed under decisiveness of politics. According to him, morals and religion are tools in the way of ensuring the dominance of the state. In this regard, there are negative comments about him as he considers only power relations as a criterion for ensuring the dominance of the state and ignores moral values.

Machiavelli, who is a philosopher that changed the order of priority by separating the fields of politics, morals and religion from each other, is an important philosopher in terms of being the first philosopher to discuss political thought in a modern sense. The political chaos and struggles created by the fragmented structure of the political environment of Italy in his period are also of great importance in the development of Machiavelli's political thoughts. The nature of Machiavelli's relations between his political thoughts, politics and morals within the framework of the political conjuncture he was in will be discussed in this study.

Keywords: Machiavelli, politics, morals, political power, modern political thought

OBJEKTIF VE PROJEKTIF TESTERS BAĞLAMINDA TRAVMATIK YAS YAŞAYAN ILE YAŞAMAYAN ÜNIVERSITE ÖĞRENCILERININ RUHSAL SÜREÇLERININ İNCELENMESI

Öğr. Gör. Dr. Mahsum AVCI [1], Doç. Dr. Taşkın YILDIRIM [2]

[1] Bingöl Üniversitesi, Çocuk Bakımı ve Gençlik Hizmetleri Bölümü, -0000-0002-9264-8079

[2] İnönü University, Malatya, Turkey, 0000-0002-6592-7865

ÖZET

Amaç: Travmatik yas, ani, şiddetli veya beklenmedik yollarla sevilen bir ötekini kaybetmenin sonunda meydana gelen acıyı deneyimlemek olarak tanımlanmaktadır. Bu çalışmada amaç, travmatik yas yaşayan ve yaşamayan üniversite öğrencilerinin kişilik özellikleri, ruhsal belirtileri, Beier Cümle Tamamlama testine verdikleri cevaplardaki yansımaları, rüya içerik temaları ve savunma düzeneklerinin farklı olup olmadığını araştırmaktır.

Yöntem: Araştırmaya travmatik yaslı (n = 15) ve travmatik yası olmayan (n = 15) üniversite öğrencilerinden oluşan toplan 30 kişi dahil edilmiştir. Araştırmada karma yöntem desenlerinden biri olan yakınsayan paralel desen kullanılmıştır. Bu doğrultuda, nicel ve nitel veriler eş zamanda toplanmıştır. Çalışmanın nicel aşamasında 'Nedensel Karşılaştırmalı Araştırma' kullanılırken, nitel aşamasında 'Yorumlayıcı Fenomenolojik Analiz' kullanılmıştır. Travmatik yası olan ve olmayan üniversite öğrencilerinin ruhsal süreçleri arasındaki farkın belirlenmesinde (Gruplar arası fark) 'Mann-Whitney U testi' kullanılırken, travmatik yaslı üniversite öğrencilerinin psikolojik belirtileri, kişilik özellikleri, savunma düzenekleri ve travmatik yas şiddeti arasındaki ilişkinin belirlenmesinde Spearman korelasyon analizi kullanılmıştır.

Bulgular: Nicel araştırma bulguları sonucunda, travmatik yası olan grubun travmatik yas şiddeti ile psikolojik belirtileri, kişilik özellikleri ve savunma düzenekleri arasında anlamlı bir ilişki olmadığı görülmüştür. Diğer yandan Travmatik yas yaşamayan üniversite öğrencileri ile kıyaslandığında; travmatik yas yaşayan üniversite öğrencilerinin psikolojik belirti (somatizasyon ve paranoid hariç) ve kişilik özellikleri (hipomani hariç) puanlarının anlamlı bir şekilde daha yüksek çıktığı görülmüştür. Travmatik yas yaşamayan üniversite öğrencileri ile

kıyaslandığında, travmatik yas yaşayan üniversite öğrencilerinin 'maskulunite ve feminite alt boyutu', 'hipokondriyasiz boyutu', 'depresyon boyutu', 'histeri boyutu', 'psikopatik delirasyon boyutu', 'paranoya boyutu', 'psikasteni boyutu', 'şizofreni boyutu' ve 'sosyal içe dönüklük boyutu' puanlarının anlamlı bir şekilde daha yüksek çıktığı görülmüştür; ancak MMPI klinik alt boyutlarında yer alan 'hipomani boyutu' açısından gruplar arasında bir farklılık olmadığı saptanmıştır. Travmatik yas yaşamayan üniversite öğrencileri ile kıyaslandığında, travmatik yas yaşayan üniversite öğrencilerinin 'obsesif kompulsif', 'kişilerarası duyarlılık', 'depresyon', 'anksiyete', 'hostilite', 'fobik anksiyete', 'psikoz' ve 'ek skala' belirti puanlarının anlamlı bir şekilde daha yüksek çıktığı görülmüştür; ancak kısa semptom envanterinde yer alan 'somatizasyon' ve 'paranoid' belirtiler açısından gruplar arası bir farklılık olmadığı saptanmıştır. Travmatik yas yaşayan üniversite öğrencileri ile travmatik yas yaşamayan üniversite öğrencilerinin savunma biçimleri arasında istatistiksel olarak anlamlı bir farklılık görülmemiştir.

Travmatik yası olan üniversite öğrencilerinin travmatik yası olmayanlara oranla korku ve kaygı duygularının daha baskın olduğu, hem travmatik yası olan üniversite öğrencilerinin hem de olmayanların düşük benlik algısına sahip oldukları gözlenmiştir. Travmatik yası olan üniversite öğrencilerinin ölüm olayıyla ilgili öfke ve suçluluk hisleri, kendilerini şoka uğramış, sersemlemiş veya duygusal açıdan uyuşmuş hissetme durumları travmatik yası olmayan gruba göre daha yoğun yaşadıkları ve travmatik yası olan üniversite öğrencilerinin psikopatolojik eğilimlerinin daha baskın olduğu belirlenmiştir. Anne – babaya yönelik tavırlar bağlamında; travmatik yası olmayan üniversite öğrencilerinin, travmatik yası olan üniversite öğrencilerine oranla daha olumlu tavırlar sergiledikleri, travmatik yası olan üniversite öğrencilerinin daha kaygılı ve korkulu tavırlara sahip oldukları görülmüştür. Geçmişe yönelik tavırlar bağlamında, travmatik yası olan bireylerin olmayanlara göre geçmiş yaşantılarında daha yoğun travmatik anılara sahip oldukları saptanmıştır.

Sonuç: Travmatik yası olan üniversite öğrencilerinin geçmiş yaşantılarında geçmiş yaşantılarında daha yoğun travmatik anılara sahip oldukları tespit edilmiştir.

Anahtar Kelimeler Travmatik Yas, Projektif Testler, MMPI Testi, Psikodinamik Yaklaşım, Psikolojik Değerlendirme

İLÇE BELEDİYELERİNİN İNTERNET SİTELERİNDE MAHALLE VE MUHTARLAR HAKKINDA İÇERİK BULUNMASI: MUĞLA ÖRNEĞİ

Dr. Öğr. Üyesi Mesut KOÇ

Burdur Mehmet Akif Ersoy Üniversitesi, Gölhisar Uygulamalı Bilimler Yüksekokulu,– 0000-0002-0231-747X

ÖZET

Türkiye'de 16 olan Büyükşehir Belediyesi sayısı, 2012 yılı sonunda yasalaşan ve 2014 yılı ile birlikte yürürlüğe giren 6360 Sayılı Kanun düzenlemesi ile 30'a çıkmıştır. Bu düzenleme ile, büyükşehir belediyesi sınırları il mülki sınırlarına eşitlenmiş, belde ve köyler kapatılarak mahalleye dönüştürülmüştür. Mahalleye dönüşen belde ve köylerin daha önce yerel hizmetleri sağlamakta olan belediyeler, il özel idareleri ve köyler kapatıldığı için büyükşehir belediyesi ve bağlı olduğu ilçe belediyesinden yerel hizmet almaya başlamıştır. Merkeze uzak durumda bulunan beldelerde belediye ve köylerde köy muhtarı olmadığı için vatandaşlar açısından mahalle muhtarları önemli hale gelmiştir. Mahalle muhtarlarının temel yerel hizmetleri sağlayacak yetkileri, personeli ve bütçeleri olmadığı için ilçe belediyelerine ve büyükşehir belediyelerine sorunları ve çözümleri aktarmaları ile aracı olma konumları ortaya çıkmıştır. Vatandaşların ise muhtarlar hakkında bilgi almak istediklerinde ilk başvuracakları kaynak ilgili belediyenin resmi internet sitesi olacaktır. Bu çalışmada, Büyükşehir Belediyesi olan illerde, ilçe belediyelerinin vatandaşların erişim sağlayarak bilgi alabilecekleri resmi internet siteleri incelenmiştir.[1] Araştırma kapsamında, ilçe belediyelerinin sınırları dahilindeki mahallelerin muhtarları hakkında bilgi ve erişim bilgilerine resmi internet sitelerine yer verip vermedikleri ortaya konulmaya çalışılmıştır. Örneklem olarak alınan Muğla ilinin 13 ilçe belediyesinin internet sitelerinde yüksek oranda muhtarlara ve cep telefonu numaralarına yer verilirken, muhtarlara ilişkin hiçbir bilginin yer almadığı belediye internet sitelerinin de olduğu görülmüştür. Sonuç olarak, büyükşehir belediyesi olmak için 750 bin nüfus kriteri dikkate alındığında, belediyelerin resmi internet sitelerinde muhtarların vatandaşların gerek duyduklarında kolayca ulaşabilecekleri erişim bilgilerine yer verilmesi gerekmektedir.

Anahtar Kelimeler: ilçe belediyeleri, internet siteleri, mahalleler, muhtarlar.

[1] Çalışma kapsamında resmi internet sitelerine 15 Ocak 2022 tarihinde erişim sağlanarak veriler elde edilmiştir.

COVİD-19 PANDEMİ DÖNEMİNDE SAĞLIK ÇALIŞANLARININ ALGILANAN STRES DÜZEYLERİ İLE İŞTEN AYRILMA NİYETLERİ ARASINDAKİ İLİŞKİ.

Dr.Öğr. Üyesi, TURHAN MOÇ[1], Dr.Öğr. Üyesi FUAT KAHRAMAN[2]
[1] Iğdır Üniversitesi, İ.İ.B.F., - 0000-0001-9639-2974
[2] Iğdır Üniversitesi, Sağlık Fakültesi, - 0000-0002-7255-2475

ÖZET

İşten ayrılma niyeti, çalışanın mevcut işten ayrılma süreci veya örgütten ayrılma isteği olarak tanımlanmaktadır. Hâlihazırda çalışan birinin işten ayrılması durumunda yerinin doldurulması işletme için bir zaman ve maliyete kaybına neden olmaktadır. Bu nedenle, günümüzün yoğun küresel rekabet ortamında çalışanlarını elde tutmak işletmeler için hayati bir öneme sahiptir. Özellikle Covid-19 pandemi döneminin neden olduğu stresli çalışma ortamı çalışanların fiziksel ve duygusal yönden olumsuz etkilenmelerine ve bunun sonucunda çalıştıkları kurum ve işleri hakkında olumsuz duygu ve düşüncelere kapılmalarına neden olabilmektedir. Bu olumsuz duygu ve düşünceler zamanla çalışanların örgüte olan bağlılıklarının azalmasına, iş performanslarının düşmesine, devamsızlıklarına, tükenmelerine ve en nihayetinde işten ayrılma niyetlerinin oluşmasına neden olabilmektedir. Dolayısıyla çalışanların stres düzeyleri arttıkça işten ayrılma niyetlerininde artabileceğini ifade edebiliriz. Örgütlerin varlıklarını sürdürebilmeleri ve rekabet edebilmeleri için en önemli kaynağı olan tecrübeli ve kalifiyeli çalışanlarının işten ayrılma niyetlerine neden olan stres faktörlerinin nedenlerini bulup çözümler üretmeleri gerekmektedir.

Bu nedenle, bu çalışmanın temel amacı, özellikle pandemi döneminde daha riskli ve stresli bir ortamda sağlık sektöründe çalışanların yaşadıkları stres düzeyleri ile işten ayrılma niyetleri arasındaki ilişkiyi incelemektir. Online anket aracılığıyla toplam 319 çalışana anket uygulaması gerçekleştirilmiştir. Çalışmanın veri analizini yapmak için IBM SPSS 23 ve YEM Amos 20 istatistik analiz programlarından yararlanılarak, frekans analizleri, varyans analizleri, güvenirlik analizleri ve doğrulayıcı faktör analizleri yapılmıştır. Bu analizler sonucunda çalışanların stres algı düzeyleri ile cinsiyetleri, yaşları ve gelir durumu, işten ayrılma niyeti ile eğitim durumları arasında anlamlı farklılıklar olduğu ve ayrıca stres algı düzeyi ile alt boyutları olan yetersiz öz yeterlilik ile stressel rahatsızlık ile işten ayrılma niyeti arasında istatiksel olarak anlamlı bir ilişki olduğunu sonucuna ulaşılmıştır.

Anahtar Kelimeler: Algılana Stres Düzeyi, Yetersiz Öz Yeterlik Algısı, Stres/Rahatsızlık Algısı, İşten Ayrılma Niyeti.

1. GİRİŞ

Küreselleşme ve özellikle pandemi dönemi hızlı bir şekilde tüm kurumları hatta mesleklerin yapılış şekillerini baştan aşağı değiştirirken, çalışanların işten ayrılma niyetleri sorunu, şirketleri en iyi yeteneklerini elde tutmak için diğer kuruluşlarla rekabet etmeye zorlamaktadır. İşten ayrılmanın bir sonucu olan işten ayrılma niyeti özellikle pandemi

döneminde sağlık sektöründeki tüm kurumlar için en önemli sorunlarının başında gelmektedir. Yetişmiş, tecrübeli çalışan bulmanın zor olduğu işgücü piyasasında müşteri memnuniyetini sağlamak ve arttırabilmek için nitelikli elemanın muhafazası kurumlar için önemli bir konudur. Bu nedenle çalışanların işten ayrılmadan önce işten ayrılma niyetlerinin nedenlerini belirlemek ve bunu önlemek yöneticilerin en önemli görevleri arasında yer almakta ve bu konu birçok araştırmaya konu olmaktadır.

İnsan sağlığına hizmet etme temel görevi olan sağlık kurumlarında, yapılan işin yapısal özelliklerine bağlı olarak çalışanlar üzerinde iş stresi yaratabilmektedir. Özellikle tüm dünyada var olan bu pandemi döneminin getirdiği riskli ortamda daha da yoğun bir şekilde yaşanabileceğini söyleyebiliriz. Çoğu zaman stresini tamamen ortadan kaldırmak mümkün olmamakla birlikte, yüksek düzeyde strese maruz kalan çalışanlar, örgüte karşı istenmeyen tutum ve davranışlar sergileyebilmektedirler. Bu durum örgütteki performansı ile değerlendirilen çalışanların gönüllü olarak işlerinden ayrılmalarına neden olmakta hatta çalışanların özel hayatlarına da olumsuz olarak yansıyabilmektedir.

Sağlık kurumlarında çalışanlar üzerinde yapılan bu ampirik çalışmanın amacı, çalışanların işlerini yerine getirirken hissettikleri stres düzeylerinin işten ayrılma niyetlerini nasıl etkilediklerini belirlemektir. Bu bağlamda algılana stres ile işten ayrılma niyeti ile ilgili literatür özetlendikten sonra literatürde stres algısı ile işten ayrılma niyeti üzerine yapılmış çalışmalara dayanarak hipotezler oluşturulmuştur. Daha sonra yapılan araştırmanın analiz bulguları sunularak hipotezler test edilmiştir. Sonuç bölümünde ise elde edilen bulgular literatür ile karşılaştırılmış ve uygulamaya yönelik önerilerle çalışma tamamlanmıştır.

2. KAVRAMSAL ÇERÇEVE

2.1. İşten Ayrılma Niyeti (İAN)

İAN, farklı işgören devir hızına sahip birçok kuruluş için önemli bir konudur. Özel sektördeki işten ayrılma niyeti oranı kamu sektörüne göre daha yüksektir. Çalışanların işten ayrılma niyetleri sektörden sektöre, bölgeden bölgeye ve nüfus yoğunluğuna göre değişebilir. İşsizlik oranının çok düşük olduğu ve yüksek devir hızına sahip olan bölgelerde çalışanlar kolayca mevcut işlerinden ayrılıp başka işlere yönelebilirler. İşten ayrılma niyeti ile ilgili birçok araştırma yapılıp çözümler sunulmasına rağmen çalışanların işten ayrılma niyeti örgütler için hala önemli bir sorundur (Rizwan v.d., 2014).

Son yıllardaki rekabetçi iş ortamında insan sermayesi, işverenler tarafından üzerinde durulan en temel konuların başında gelmektedir. Modern çağda organizasyonlar, belirli bir tecrübe ve kıdeme sahip çalışanlarını elde tutmak ve çalışanların organizasyonlarına olan bağlılığının nitelik ve niceliğinin iyileştirilebilecek olası yolları keşfetmek için rekabet etmektedirler. Ayrıca, tecrübeli ve kıdemli bir çalışanın yeri, yeni işe alınan bir çalışan tarafından kolay kolay doldurulamaz ya da aynı olamaz, bu nedenle çalışanları elde tutma ihtiyacı, işverenler ve kuruluşlar için yoğun küresel rekabette zorluklarla yüzleşmek için çok önemli bir konudur. Kuruluşlar için önemli konu haline gelen çalışanların işten ayrılma niyeti işyeri iklimini etkileyebileceği ve performansın düşmesine neden olabileceği için üzerinde önemle durulması gereken bir sorundur (Chang ve William, 2013)

2.2. Algılanan Stres Düzeyi (ASD)

Stres, hızla değişen değerler, yaşam tarzı, kariyer kalıpları ve aile rol beklentileri nedeniyle insanların karşı karşıya kaldığı pek çok durumla ilişkilendirilebilen bir terimdir (McEwen ve Wills, 2002). Bireyler ile çevresi arasında karmaşık ve dinamik bir süreç olarak görülen stres, 20. yüzyılın bir hastalığı olarak tanımlanmaktadır. Stres, bireyin bir durumu potansiyel bir tehdit olarak algıladığı psikolojik bir durum olarak ifade edilebilir (Josep ve Henry, 2009).

Bir bireyin algılanan stresi, belirli bir zamanda ne kadar strese maruz kaldığı konusundaki duygu ve düşüncelerdir. Algılanan stres, kişinin yaşamının kontrol edilemezliği ve öngörülemezliği, kişinin ne sıklıkta kendini rahatsız edici güçlüklerle uğraşması gerektiğini, yaşamında ne kadar değişiklik meydana geldiğini ve kişinin sorunlar veya zorluklarla başa çıkma yeteneğine olan güveni hakkındaki duygularını içerir. Bir kişinin başına gelen stresli olayların türlerini veya sıklıklarını ölçmekten ziyade, bireyin hayatının genel stresliliği ve bu stresle başa çıkma yeteneği hakkında nasıl hissettiğini ölçmektir. Bireyler benzer olumsuz yaşam olaylarına maruz kalabilirler ancak kişilik, başa çıkma yetenekleri ve gördükleri dış destek gibi faktörlerin bir sonucu olarak bunların etkisini veya ciddiyetini farklı derecelerde değerlendirebilirler. Bu şekilde algılanan stres, bireyin kendi refahını etkileyecek şekilde kaynaklarını tehdit edici veya bunaltıcı olarak değerlendirdiği çevre ile arasındaki etkileşimi yansıtır (Lazarus ve Folkman, 1984).

2.3. Algılana Stres Düzeyi ve İşten Ayrılma Niyeti Arasındaki İlişki ve Hipotezler

Pandemi döneminde Covid-19 küresel salgını ile cephenin en önünde hayatlarını ortaya koyarak mücadele eden sağlık çalışanları oldukça stresli bir ortamda yaşamakta ve çalışmaktadırlar. Böyle stresli bir ortam onların bireysel performanslarını etkileyen en önemli faktörlerin başında gelmektedir. İster büyük ister küçük olsun, tüm organizasyonlar bu kaçınılmaz sorun olan stresle karşı karşıyadırlar. Son zamanlarda her alanda yaşanan baş döndürücü değişim işin doğasını ve yapılış şeklini çok karmaşık hale getirdiğinden çalışanlarda stresin yaşanmasına neden olabilir. İşte yaşanan stres, çalışanın işinin gereklerini yerine getirememesi ve üzerinde yarattığı baskı durumunda meydana gelen fiziksel ve psikolojik ruhsal bozukluk durumunda ortaya çıkmaktadır. Aynı zamanda, iş gerekliklerini kendi yeteneği ile yerine getiremediğinde, bireyin yaşadığı hoş olmayan bir duygudur (Naqvi ve diğ., 2013). İş stresi sadece sağlık sektöründe değil hemen hemen her sektörde çalışanları etkiler ve çok yaygındır. Başlangıçta yüksek devamsızlık oranları ile sonuçlanmakta ve hem birey hem de organizasyon için çok sayıda istenmeyen etkinin oluşmasına yol açabilmektedir.

Günümüzde işverenler, çalışan memnuniyetsizliğini etkileyebilecek ve sonuç olarak daha yüksek işten ayrılma niyetine yol açabilecek stres yönetimi sorununu analiz etmeye çok daha önem vermektedirler. Çalışanların memnuniyet düzeyini artırmak ve işten ayrılma niyetlerini azaltmak için etkili stres yönetimi uygulamalarını kullanabilmesi için organizasyonun bu sorunun daha çok üzerinde durması gerekmektedir. İstikrarsız, güvencesiz bir iş ortamında iş güvenliği, iş sürekliliği, prosedürel (süreç) adalet gibi iş ile ilgili stres faktörlerinin, çalışanların memnuniyetsizliğine neden olması, iş stresi hissetmesi ve örgütten ayrılma kararı ile sonuçlanması gibi birçok olumsuz nedenlere yol açabilir (Qureshi ve diğ., 2013). Son zamanlarda yapılan çalışmalarda (Azem v.d., 2014, Noor ve Maad, 2008) işten ayrılma niyetinin, iş yerinde yaşanan stres ile pozitif ilişkisi olduğu sonucuna ulaşmışlardır.

Araştırmacılar ayrıca, roller ve sorumluluklar hakkında yetersiz bilgi, iş arkadaşlarının ve üst yönetimin belirsiz beklentileri, yoğun iş baskısı ve yüksek rol belirsizliğinin çalışanların aidiyetini azaltacağını öne sürmektedirler. Bu nedenle çalışanın işinden memnun olmaması, stres yaşaması durumunda işten ayrılma niyetinin yüksek olacağı düşünülmektedir.

Alaşık (2020), Şanlı (2017), Gözeler (2018), Uzun (2018) cinsiyet, gelir, kıdem ve yaş ile algılana stres düzeyi ve alt boyutları ile Kaya (2018), Moç (2018), Bayramoğlu (2018), Porter ve Steers (1973) ve Price (1977), bireylerin işten ayrılma niyetleri ile yaş, çalışma saati, gelir ve kıdem gibi demografik değişkenler arasında istatiksel olarak anlamlı farklıklar olduğu sonuçlarına ulaşmışlardır.

Yukarıda ifade edilen görüşlere dayanılarak aşağıdaki hipotezler oluşturulmuştur.

H_1: Bireylerin demografik değişkenleri (yaş, cinsiyet, gelir, .v.b.) ile algılana stres düzeyleri arasında istatiksel olarak anlamlı farklılıklar vardır.

H_2: Bireylerin demografik değişkenleri (yaş, cinsiyet, gelir, .v.b.) ile işten ayrılma niyetleri arasında istatiksel olarak anlamlı farklılıklar vardır.

H_3: Bireylerin algılanan stres düzeyleri ile işten ayrılma niyetleri arasında anlamlı bir ilişki vardır.

H_{3a}: Bireylerin yetersiz öz yeterlilik algısı düzeyleri ile işten ayrılma niyetleri arasında anlamlı bir ilişki vardır.

H_{3b}: Bireylerin stres/rahatsızlık algısı düzeyleri ile işten ayrılma niyetleri arasında anlamlı bir ilişki vardır.

3. ARAŞTIRMANIN YÖNTEMİ

3.1. Araştırmanın Evreni ve Örneklemi

Bu çalışmanın evreni, Iğdır ili Iğdır İl Ssağlık Müdürlüğünde çalışan sağlık personellerinden oluşmaktadır. Toplamda 319 çalışana anket uygulaması gerçekleştirilmiştir. Araştırmada ihtiyaç duyulan veriler online anket yöntemi ile elde edilmiştir.

3.2. Çalışmanın Modeli

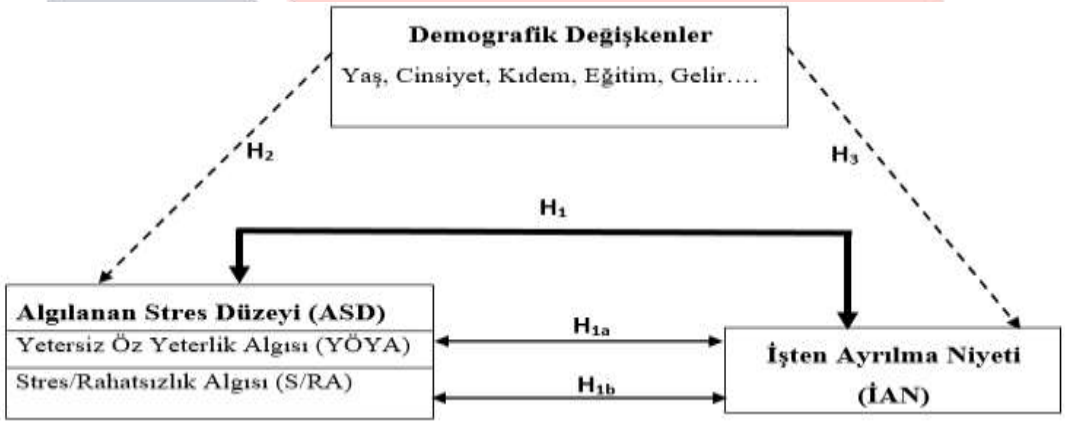

Görsel 1. Araştırmanın modeli

3.3. Araştırmada Kullanılan Ölçekler

3.3.1. Algılanan Stres Ölçeği (ASÖ): 1983`te Cohen, Kamarck ve Mermelstein tarafından geliştirilen ve 2013 yılında Eskin, Harlak, Demirkıran ve Dereboy tarafından Türkçe

’ye uyarlanan; “Yetersiz Öz Yeterlik Algısı” ve “Stres/Rahatsızlık Algısı” olmak üzere toplam 14 madde ve iki boyuttan oluşan “Algılanan Stres Ölçeği” kullanılmıştır.

3.3.2. İşten Ayrılma Niyeti (İAN): Katılımcıların İAN`leri, Walsh, Ashford ve Hill'den (1985) uyarlanan 5 maddelik işten ayrılma niyetleri ölçeği kullanılarak ölçülmüştür. Ölçeğin Türkçe versiyonu Ok (2007) tarafından yapılan tez çalışmasından alınmıştır.

4. BULGULAR

4.1. Stres Algı Düzeyi Ölçeğinin Geçerliliği ve Güvenirliliğine İlişkin Bulgular

Görsel 2.` de stres algı düzeyi (SAD) ölçeği için yapılan doğrulayıcı faktör analizi (DFA) sonuçlarını göstermektedir.

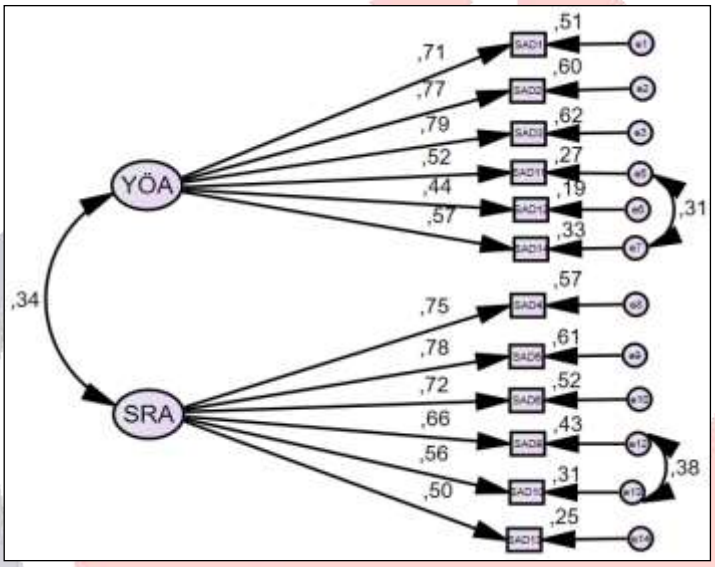

Görsel 2. Stres Algı Düzeyi Doğrulayıcı Faktör Analizi

Stres algı düzeyi ölçeği için toplan iki faktörlü bir yapı incelenmiştir. Ölçek, yetersiz öz yeterlilik algısı boyutu için 7, stressel rahatsızlık algısı için 7 madde olmak üzere toplamda 14 maddeden oluşmaktadır. Doğrulayıcı faktör analizi sonucunda uyum iyiliği değerleri incelenmiş olup elde edilen uyum iyiliği değerleri istenilen sınırlarda olmadığından düzeltme indekslerinden yararlanılmıştır. Bu düzeltme indeksleri sonucunda yetersiz öz yeterlilik algısı boyutundan 7. madde ile stressel rahatsızlık algısı boyutundaki 8. maddenin diğer faktörler altındaki değişkenler ile bir kovaryans bağlantısına sahip olduğu tespit edilmiştir. Bu tespit sonucunda ilgili maddeler ölçekten çıkartılarak çözümleme yapılmıştır. Bu çözümleme neticesinde uyum indeks değerleri Çizelge 1.`de görüldüğü gibi kabul edilen kriterlere göre (Kline, 2005; Şimşek, 2007) iyi ve kabul edilebilir bir uyum göstermiştir.

Çizelge 1. SAD DFA Model Uyum Değerleri ve Yorumları

İndeksler	Mükemmel Uyum	Kabul Edilebilir Uyum	Değer	Uyum
$\chi 2/sd$	$0 \leq \chi 2/sd \leq 2$	$2 \leq \chi 2/sd < 5$	2,239	Kabul Edilebilir Uyum
RMSEA	$0 \leq RMSEA \leq 0,05$	$0,05 \leq RMSEA \leq 0,08$	0,062	Kabul Edilebilir Uyum
SRMR	$0 \leq SRMR \leq 0,05$	$0,05 \leq SRMR \leq 0,10$	0,063	Kabul Edilebilir Uyum
GFI	$0,95 \leq GFI \leq 1,00$	$0,90 \leq GFI \leq 0,95$	0,947	Kabul Edilebilir Uyum
NFI	$0,95 \leq NFI \leq 1,00$	$0,90 \leq NFI \leq 0,95$	0,917	Kabul Edilebilir Uyum
CFI	$0,97 \leq CFI \leq 1,00$	$0,95 \leq CFI \leq 0,97$	0,952	Mükemmel Uyum

DFA analizi ile ilk olarak modelde istatiksel olarak anlamlı olan ya da olmayan faktörleri tespit etmek amacıyla kritik oranlar (K.O) incelenmiştir. Kritik oranın 1,96`dan büyük ya da -1,96`dan küçük olması gerekmektedir (Hox ve Bechger, 1998;4). Çizelge 2.`de görüldüğü gibi tüm değerler bu şartı sağlamaktadır ve bu da %95 güvenirlik seviyesinde istatiksel yönden anlamlı olduğunu göstermektedir ($KO \geq \pm 1.96$, $p \leq 0.05$).

SAD, ölçeğine ait faktör yükleri aşağıdaki Çizelge 2`de sunulmuştur. Stres algı düzeyinin birinci boyutu olan "Yetersiz Öz Yeterlilik Algısı" boyutu yapılan düzeltme indeksleri sonucunda toplam 6 maddeden, ikinci boyutu olan "Stressel Rahatsızlık Algısı" boyutuda toplam 6 maddeden oluşmaktadır. Çizelgede görüldüğü gibi iki boyutu oluşturan birimlerin faktör yükleri eşik değerin üzerindedir. Malthouse (2001) "faktör yüklerinin büyüklüğü en azından 0,30 olmalıdır" (s.81) demektedir. Çalışmamızda Malthouse'un belirttiği eşik değer faktör yükleri kullanılmıştır.

Çizelge 2. SAD DFA Faktör yükleri

Faktörler	Faktör Yükleri	S.H.	Ort.	K.O.
SAD1	0,712		3,74	
SAD2	0,774	0,088	3,44	11,853
SAD3	0,787	0,083	**3,94**	11,985
SAD11	0,517	0,085	2,80	8,223
SAD12	0,439	0,081	2,84	7,062
SAD14	0,574	0,095	2,82	9,109
SAD4	0,752		2,9	
SAD5	0,782	0,079	2,95	12,677
SAD6	0,722	0,088	3,64	11,855
SAD9	0,659	0,083	**3,77**	10,823
SAD10	0,560	0,090	2,99	9,152
SAD13	0,495	0,102	3,43	8,157

Çalışmamızın bağımsız değişkeni olan SAD ölçeğinin güvenirlik test sonuçları Çizelge 3.'te yer almaktadır. Bu sonuçlara göre; SAD ölçeğinin alt boyutlarının SAD ölçeğini açıklama yüzdesize bakıldığında "Yetersiz Öz Yeterlilik Algısı" boyutu alt ölçeğinin varyansın % 52,1'ini, "Stressel Rahatsızlık Algısı" alt boyutunun ise varyansın %54,8`ni açıkladığı görülmektedir.

Güvenirliklerinin ölçülmesinde "Cronbach's Alpha" ve "Yapısal Güvenirlik" analizi uygulanmıştır. Bu güvenirlik değerleri Çizelge 3.`de görüldüğü gibi SAD ve alt boyutları için eşik değer olan 0,7 (George ve Mallery, 2003) değerinin üzerindedir. Bu sonuçlar bu çalışmada kullanılan SAD, ölçeğinin güvenilir bir ölçek olduğunu göstermektedir.

Çizelge 3. SAD Ölçeği Güvenirlik Test Sonuçları

Faktörler	Açıklanan Varyans %	Cronbac's Alpha	Y.G.
SAD		0, 816	0,816
YÖA	52,1	0,812	0,805
SRA	54,8	0,824	0,826
Y.G. (Composite Reliability) = Yapısal Güvenirlik			

4.2. İşten Ayrılma Niyeti Ölçeğinin Geçerliliği ve Güvenirliliğine İlişkin Bulgular

Görsel 3'te işten ayrılma niyeti ölçeği DFA sonuçları görülmektedir.

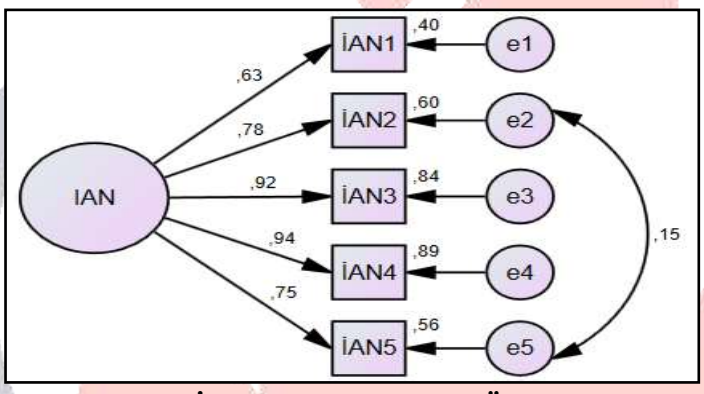

Görsel 3. İşten Ayrılma Niyeti Ölçeği DFA

İAN ölçeği DFA uyum indeksi, kriterlere göre iyi bir uyum göstermiştir. Çizelge 4.'te Model uyum indeskleri incelendiğinde ölçek modelinin iyi bir uyum gösterdiği ve kullanılabilir olduğunu işaret etmektedir.

Çizelge 4. İAN DFA Model Uyum Değerleri ve Yorumları

İndeksler	Mükemmel Uyum	Kabul Edilebilir Uyum	Değer	Uyum
$\chi 2/sd$	$0 \leq \chi 2/sd \leq 2$	$2 \leq \chi 2/sd < 5$	2,458	Kabul Edilebilir Uyum
RMSEA	$0 \leq RMSEA \leq 0,05$	$0,05 \leq RMSEA \leq 0,08$	0,068	Kabul Edilebilir Uyum
SRMR	$0 \leq SRMR \leq 0,05$	$0,05 \leq SRMR \leq 0,10$	0,0216	Mükemmel Uyum
GFI	$0,95 \leq GFI \leq 1,00$	$0,90 \leq GFI \leq 0,95$	0,988	Mükemmel Uyum
NFI	$0,95 \leq NFI \leq 1,00$	$0,90 \leq NFI \leq 0,95$	0,991	Mükemmel Uyum
CFI	$0,97 \leq CFI \leq 1,00$	$0,95 \leq CFI \leq 0,97$	0,995	Mükemmel Uyum

Toplam 5 maddeden oluşan İAN ölçeği Çizelge 5.`de görüldüğü gibi ölçek maddelerinin tamamının fakötr yükleri eşik değerin üzerinde olduğu için ölçeği oluşturan tüm maddeler modele dahil edilmiştir. Eşik değerlerin üzerinde olan bu değerler bu çalışmada kullanılan İAN ölçeğini doğrulamaktadır.

Çizelge 5. İAN DFA Faktör yükleri

Faktörler	Faktör Yükleri	S.H.	Ort.	K.O.
İAN1	0,629		1,99	
İAN2	0,778	0,134	2,57	11,670
İAN3	0,915	0,127	2,35	13,,099
İAN4	0,945	0,136	2,47	13,307
İAN5	0,747	0,126	2,79	11,315

Çalışmanın bağımlı değişkeni olan İAN ölçeğinin güvenirliği ile ilgili yapılan testlerin sonuçları Çizelge 6'da verilmiştir. Ölçeğin Cronbach's alpha değeri 0,905 ve yapısal güvenirlik değeri ise 0,904'tür. Bu sonuçlar bu çalışmada kullanılan İAN ölçeğinin güvenilir bir ölçek olduğunu göstermektedir.

Çizelge 6. İAN Ölçeği Güvenirlik Test Sonuçları

Faktörler	Cronbac's Alpha	Y.G.
İAN	0,905	0,904

4.3. Katılımcıların Demografik Özelliklerine İlişkin Bulgular

Katılımcıların demografik özelliklerine göre (cinsiyet, medeni durum, yaş, eğitim durumu, gelir, kıdem ve kurumdaki görev) ilişkin bulgular frekans analizinden yararlanılarak Çizelge 7'de sunulmuştur.

Çizelge 7. Araştırmaya Katılanların Demografik Dağılımları

DEĞİŞKEN		FREKANS	YÜZDE
Cinsiyet	Kadın	188	**58,9**
	Erkek	131	41,1
Medeni Durum	Bekâr	177	**55,5**
	Evli	142	44,5
Yaş	30 yaş ve altı	198	**62,1**
	31-41 yaş arası	100	31,3
	42 yaş ve üstü	21	6,6
Eğitim Durumu	Lise	25	7,8
	Ön Lisans	131	41,1
	Lisans	133	**41,7**
	Lisans Üstü	30	9,4
Gelir	0-2825 TL arası	21	6,6
	2826-4000 TL arası	43	13,5
	4001-6000 TL arası	197	**61,8**
	6001 TL ve üzeri	58	18,2
Kıdem	1 yıldan az	45	14,1
	1-5 yıl	119	**37,3**
	6-10 yıl	68	21,3
	11-15 yıl	48	15,0
	16 yıl üzeri	39	12,2
Görev	Doktor	23	7,2
	Ebe/Hemşire	166	**52,0**
	Paramedic	79	24,8
	Diğer	51	16,0

4.3.1. Cinsiyete ve medeni duruma göre t-testleri

Cinsiyete ve medeni duruma göre gözlemlenemez değişkenler olan işten ayrılma niyeti ve stres algı düzeyi değişkenlerinin varyanslarında anlamlı bir farklılığın olup olmadığını tespit etmek amacıyla yapılan t-testi sonuçları Çizelge 8.`deki gibidir.

Çizelge 8. Cinsiyete ve medeni durum t-testleri sonuçları

		Grup	N	Ort.	S.S	t	df	p
Cinsiyet	**SAD**	Kadın	188	**3,36**	0,459	4,422	317	**0,000**
		Erkek	131	3,11	0,497			
	YÖA	Kadın	188	**3,75**	0,521	5,879	317	**0,000**
		Erkek	131	3,38	0,597			
	SRA	Kadın	188	**2,97**	0,557	1,664	317	0,97
		Erkek	131	2,86	0,592			
	İAN	Kadın	188	2,37	1,066	-1,202	317	0,230
		Erkek	131	**2,52**	1,142			
Medeni Durum	SAD	Evli	142	**3,28**	0,478	0,611	317	0,542
		Bekâr	177	3,25	0,498			
	YÖA	Evli	142	**3,63**	0,611	0,988	317	0,324
		Bekâr	177	3,57	0,557			
	SRA	Evli	142	2,92	0,563	0,041	317	0,968
		Bekâr	177	2,92	0,582			
	İAN	Evli	142	**2,46**	1,189	0,324	317	0,746
		Bekâr	177	2,42	1,024			

Çizelgede da görüldüğü gibi cinsiyet değişkenine göre stres algı düzeyi (t=4,422, p=0,000) ile alt boyutu olan yetersiz öz yeterlik algısı (t=5,879, p=0,000) arasında anlamlı bir farklılık görülmektedir. Ortalama değerlerine bakıldığında stres algı düzeyleri ortalaması kadınların 3,36, erkeklerin 3,11 iken yetersiz öz yeterlik algısı alt boyutunda kadınların 3,75, erkeklerin 3,38`dir. Görüldüğü gibi kadınların strese algı düzeyleri ile alt boyutu olan yetersiz öz yeterlilik algıları erkeklere göre daha yüksektir.

4.3.2. ANOVA Analizi Bulguları

Çizelge 9`da yaş, eğitim, gelir, kıdem ve göreve göre katılımcıların stres algı düzeyleri ve işten ayrılma niyetlerine ait varyans analiz sonuçları verilmiştir.

Çizelgedeki verilere göre, stres algı düzeyi (F2/316=6,696 p=0,001) ve alt boyutları olan yetersiz öz yeterlik algısı ((F2/316=5,765 p=0,003) ve stres/rahatsızlık algısı (F2/316=3,902 p=0,021) ile yaş değişkeni arasında, işten ayrılma niyeti ile eğitim değişkeni arasında (F3/315=2,847 p=0,038), stres algı düzeyi (F3/315= 4,429, p=0,005) ile alt boyutu olan stres/rahatsızlık algısı (F3/315= 4,052, p=0,008) ile gelir değişkeni arasında istatiksel olarak anlamlı farklılıklar göstermektedir.

Çizelge 9. ANOVA Analizi Bulguları

		Grup	N	Ortalama	S.S	F	df	p
Yaş	**SAD**	30 yaş ve altı	198	**3,32**	0,487	6,696	2/316	**0,001**
		31-41 yaş arası	100	3,20	0,464			
		42 yaş ve üstü	21	2,96	0,495			
	YÖA	30 yaş ve altı	198	3,66	0,560	5,765	2/316	**0,003**
		31-41 yaş arası	100	2,54	0,567			
		42 yaş ve üstü	21	3,24	0,715			
	SRA	30 yaş ve altı	198	2,98	,582	3,902	2/316	**0,021**
		31-41 yaş arası	100	2,85	,510			
		42 yaş ve üstü	21	2,67	,688			
	İAN	30 yaş ve altı	198	2,51	1,089	1,433	2/316	0,240
		31-41 yaş arası	100	2,33	1,109			
		42 yaş ve üstü	21	2,19	1,129			
Eğitim	SAD	Lise ve altı	25	3,25	0,536	1,697	3/315	0,168
		Önlisans	131	3,31	0,519			
		Lisans	133	3,25	0,476			
		Lisansüstü	30	3,09	0,321			
	İAN	Lise ve altı	25	2,06	0,989	2,847	3/315	**0,038**
		Önlisans	131	2,31	1,038			
		Lisans	133	**2,62**	1,107			
		Lisansüstü	30	2,44	1,293			
Gelir	**SAD**	0-2825 TL	21	3,28	0,464	4,429	3/315	**0,005**
		2826- 4000 TL	43	**3,50**	0,525			
		4001-6000 TL	197	3,23	0,479			
		6001 TL ve üstü	58	3,17	0,462			
	YÖA	0-2825 TL	21	3,60	0,612	2,403	3/315	0,068
		2826- 4000 TL	43	**3,80**	0,527			
		4001-6000 TL	197	3,58	0,581			
		6001 TL ve üstü	58	3,50	0,593			
	SRA	0-2825 TL	21	2,95	0,550	4,052	3/315	**0,008**
		2826- 4000 TL	43	**3,19**	0,683			
		4001-6000 TL	197	2,89	0,562			
		6001 TL ve üstü	58	2,83	0,480			
	İAN	0-2825 TL	21	2,44	0,960	1,398	3/315	0,243
		2826- 4000 TL	43	2,27	1,002			
		4001-6000 TL	197	**2,53**	1,133			
		6001 TL ve üstü	58	2,24	1,082			

İstatiksel olarak anlamlı fark çıkan bu gurupların hangi guruplar arasında olduğunu belirlemek için yapılan Post Hoc test sonuçları Çizelge 10'da verilmiştir.

Çizelge 10. Post Hoc Testi Bulguları

		Grup		Grup	Ortalama Farkı	p
Yaş	SAD	30 yaş ve altı	---	42 yaş ve üstü	,36441*	**0,003**
	YÖA	30 yaş ve altı	---	42 yaş ve üstü	,41888*	**0,005**
	SRA	30 yaş ve altı	---	42 yaş ve üstü	,30994*	**0,047**
Eğitim	İAN.	Lise ve altı	---	Lisans	,56006*	**0,019**
		Önlisans	---	Lisans	,31108*	**0,021**
Gelir	SAD	2826-4000 TL	---	4001-6000 TL	,26484*	**0,007**
		2826-4000 TL		6000 TL ve üstü	,33085*	**0,004**
	YÖA	2826-4000 TL	---	6000 TL ve üstü	,30152*	**0,049**
	SRA	2826-4000 TL	---	4001-6000 TL	,30654	**0,008**
		2826-4000 TL	---	6000 TL ve üstü	,36018*	**0,009**

Çizelge 10. incelendiğinde, stres algı düzeyi değişkeni ile alt boyutları olan yetersiz öz yeterlilik algısı ve stres/rahatsızlık algısı ile yaş değişkeni arasındaki istatiksel olarak anlamlı farklılık 30 yaş ve altı ile 42 yaş ve üstü arasındaki guruplardan olduğu görülmektedir. Stres algı düzeyleri ortalaması 30 yaş ve altı gurubunun 3,32 iken 42 yaş ve üstünün 2,96, yetersiz öz yeterlik algısı ortalaması 30 yaş ve altı gurubunun 3,66 iken 42 yaş ve üstünün 3,24, stres/rahatsızlık algısı ortalaması 30 yaş ve altı gurubunun 2,98 iken 42 yaş ve üstünün 2,67`dir.

Bu sonuçlara göre bireylerin yaşı ilerledikçe stres algı düzeylerinin de azaldığını stres ile daha iyi mücadele edebildiklerini ifade edebiliriz.

İşten ayrılma niyeti ile eğitim değişkeni arasındaki anlamlı farklılık çizelgede da görüldüğü gibi lise ve altı mezunlar ile lisans mezunları ve ön lisans mezunları ile lisans mezunları arasındaki guruplardan olduğu görülmektedir. İşten ayrılma niyeti ortalaması lise ve altı mezunlarının 2,06 iken lisans mezunlarının 2,62, ön lisans mezunlarının ortalaması 2,31`dir. Bu sonuçlara göre çalışanların eğitim seviyesi yükseldikçe daha çok iş imkânlarına sahip olabileceklerini düşünerek işten ayrılma niyetlerinin daha yüksek olabileceğini ifade edebiliriz.

Algılanan stres düzeyinde 2826-4000 TL gelire sahip olan gurup ile 4001-6000 TL arasında gelire sahip gurup arasında, yetersiz öz yeterlik algısı alt boyutunda 2826-4000 TL gelire sahip olan gurup ile 6001 TL ve üzeri gelire sahip gurup arasında, stres/rahatsızlık algısı alt boyutunda 2826-4000 TL gelire sahip olan gurup ile 4001-6000 TL ve 2826-4000 TL gelire sahip olan gurup ile 6001 TL ve üzeri gelire sahip guruplar arasında anlamlı farklılık olduğu görülmektedir. 2826-4000 TL gelire sahip olan gurubun ortalaması 3,19, 4001-6000 TL arası gelire sahip olan gurubun ortalaması 2,89, 6001 TL ve üzeri gelire sahip olan gurubun ortalaması ise 2,83`tür. Bu sonuçlara göre çalışanların gelir seviyeleri düştükçe algıladıkları stres, yetersiz öz yeterlilik ve stres/rahatsızlık algılarının da yükseldiğini ifade edebiliriz.

Yapılan farklılık analizleri neticesinde yukarıda da görüldüğü gibi çalışanların algılana stres düzeleri ile yaş, gelir ve cinsiyet değişkenine göre, yetersiz öz yeterlilik algısı ile yaş ve cinsiyete göre ve stres/rahatsızlık algısı ile yaş ve gelir arasında anlamlı bir farklılık varken diğer demografik değişkenler arasında anlamlı bir farklılık tespit edilememiştir. Bu sonuçlara göre H_1 hipotezi kısmen kabul edilmiştir. İşten ayrılma niyeti ile sadece eğitim değişkeni arasında anlamlı bir farklılık olduğu diğer demografik değişkenler arasında istatiksel olarak anlamlı bir farklılık olmadığı tespit edilmiştir. Bu sonuçlara göre H_2 hipotezi kısmen kabul edilmiştir.

4.4. Korelasyon Analizine İlişkin Bulgular

Ölçeklerin geçerlik ve güvenilirlik analizlerinden sonra SAD ve İAN arasındaki birebir ilişkiyi tespit etmek amacıyla korelasyon analizi uygulanmıştır.

Çizelge 11. Korelasyon Katsayıları-Korelasyon Matriksi

			1	2	3	4	5	6	7	8
1	Eğitim	r	1							
2	Yaş	r	-,051	1						
3	Gelir	r	,313**	,189**	1					
4	Kıdem	r	-,027	,767**	,337**	1				
5	YÖA	r	-,074	-,179**	-,103	-,051	1			
6	SRA	r	-,087	-,154**	-,131*	-,192**	,434**	1		
7	SAD	r	-,095	-,197**	-,138*	-,142*	,849**	,844**	1	
8	İAN	r	,129*	-,095	-,016	-,016	,293**	,134*	,253**	1
**. P< 0.01 level (2-tailed).---*. P< 0.05 level (2-tailed).										

Çizelge 11.`deki korelasyon sonuçlara göre; Eğitim değişkeni ile işten ayrılma niyeti arasında pozitif yönlü, anlamlı ve zayıf bir ilişki vardır. Diğer bir ifade ile bireylerin eğitim seviyeleri yükseldikçe işten ayrılma niyetleri azalmaktadır (r=0,129, p<0,05).

Yaş değişkeni ile stres algı düzeyi ve alt boyutları olan stressel rahatsızlık algısı ve yetersiz öz yeterlilik algısı ile arasında anlamlı, negatif yönlü ve zayıf bir ilişki bulunmaktadır. Yaş arttıkça stres algı seviyesi (r=-0,197, p<0,01), stressel rahatsızlık algısı (r=-0,154, p<0,01) ve yetersiz özyeterlilik algısı (r=-0,179, p<0,01) azalmaktadır.

Gelir değişkeni ile stres algı düzeyi ve alt boyutu olan stressel rahatsızlık düzeyi arasında anlamlı, negatif yönlü ve zayıf bir ilişki vardır. Gelir arttıkça bireylerin stres algı düzeyi ((r=-0,138, p<0,05) ve alt boyutu olan stressel rahatsızlık algı düzeyi (r=-0,131, p<0,05) azalmaktadır.

Kıdem değişkeni ile stres algı düzeyi ve alt boyutu olan stressel rahatsızlık düzeyi arasında anlamlı, negatif yönlü zayıf bir ilişki vardır. Kıdem arttıkça bireylerin stres algı düzeyi (r=-0,142, p<0,05) ve alt boyutu olan stressel rahatsızlık algı düzeyi (r=-0,192, p<0,01) azalmaktadır.

Çalışmanın demografik değişkenlerden sonra, çalışmada kullanılan işten ayrılma niyeti ile stres algı düzeyi gözlemlenemez değişkenler ve alt boyutlarının ilişkileri incelenince;

İAN ile SAD (r=0,253, p<0,01) ve alt boyutları olan stres/rahatsızlık algısı (r=0,134, p<0,05) ve yetersiz öz yeterlilik algısı (r=0,293, p<0,01) arasında anlamlı, pozitif yönlü zayıf bir ilişki vardır. . Dolayısıyla H_3, H_{3a} ve H_{3b} hipotezleri kabul edilmiştir. Buna göre bireylerin işten ayrılma niyetleri arttıkça stres algı düzeyleri, stressel rahatsızlık algısı ve yetersiz özyeterlilik algıları da artmakta tam tersi işten ayrılma niyetleri azaldıkça stres algı düzeyleri, stres/rahatsızlık algısı ve yetersiz özyeterlilik algıları da azalmaktadır.

SONUÇ ve ÖNERİLER

Sağlık çalışanları üzerinde yapılan bu çalışma ile yaşadıkları stres algı düzeyleri ile işten ayrılma niyetleri arasındaki ilişkinin belirlenmesi amaçlanmıştır. Bu amaçla ilk olarak stres algı düzeyi ve işten ayrılma niyeti ile ilgili olarak alan taraması yapılarak kavramsal bir çerçeve oluşturulmaya çalışılmıştır. Bu amaçla Iğdır ilinde sağlık sektöründe çalışan 319 kişiden online anket tekniği yöntemi ile toplanan veriler analiz edilerek yorumlanmıştır.

Çalışanların demografik özellikleri ile algılana stres düzeyi ve işten ayrılama niyeti arasında istatiksel olarak anlamlı bir farklılığın olup olmadığını bulmak için yapılan betimsel analizler neticesinde; sadece stres algı düzeyi ile cinsiyet arasında (t:4,422, p<0,000), yaş (F:6,696, p<0,001) ve gelir (F:4,429, p<0,005) guruplarına göre ve işten ayrılma niyeti ile eğitim (F:2,847, p<0,038) değişkenine göre ortalamaları arasında anlamlı bir fark olduğu ve bu anlamlı farklılık cinsiyet değişkeni için kadınlardan (ort:3,38), yaş değişkeni için 30 yaş ve altı ile 42 yaş ve üstü guruplardan, gelir değişkeni için 2826-4000 TL ile 4001—6000 Tl ve 6000 TL ve üstü olan guruplardan ve son olarak eğitim değişkeni için Lisans gurubu ile önlisans gurubu ve lise ve altı guruplarından kaynaklandığı sonucuna ulaşılmıştır. Bu durumu cinsiyet değişkeninde, kadınların erkeklere göre iş hayatındaki görevinin dışında daha fazla sorumluluk ve görevlerinin olmasından dolayı çok daha fazla strese meyilli olabilecekleri, yaş değişkeninde, yaş ilerledikçe gençlere göre daha tecrübe sahip olduklarından stres eden

faktörlere daha iyi mücadele edebildikleri, gelir değişkeninde, çalışanların gelirleri arttıkça daha rahat bir yaşam sürdüklerinden daha az strese maruz kaldıkları ve eğitim değişkeninde çalışanların eğitim seviyeleri yükseldikçe daha fazla iş bulabilme ihtimalleri yüksek olduğundan işten ayrılma niyetlerinin de yüksek olabileceği şeklinde yorumlayabiliriz.

Algılanan stres düzeyi ile işten ayrılma niyeti arasında (r=0,253, p<0,01), stressel rahatsızlık algısı alt boyutu (r=0,134, p<0,05) ve yetersiz öz yeterlilik algısı alt boyutu ile (r=0,293, p<0,01) anlamlı pozitif yönde bir ilişki bulunmuştur. Bu sonuçlar bu iki değişken arasında yapılmış önceki araştırma sonuçları ile benzerlik göstermektedir (Chen vd., 2011. Applebaum vd., (2010), Kaffashpoor vd., 2013; Mosadeghrad, 2013; Yenihan vd., 2014). Pandemi döneminde sağlık çalışanları stres seviyelerindeki artma eğilimi, çalışanların işlerinden ayrılmaya kadar varabilecek bir sürece girmelerine yol açmakta ve çalışanların işten ayrılma niyetlerinin olabileceğini ifade edebiliriz.

Öneriler:

- Sağlık çalışanlarına pandemi döneminde sorumluluklarının artmasıyla yaşadıkları stres seviyelerini azaltma ve stresle başa çıkabilecekleri yöntemler geliştirebilmelerini sağlayacak uzmanlar tarafından psikolojik danışma desteği ve eğitimler sağlanabilir.
- Çalışanların stresle mücadelelerinde başarılı olabilmeleri için, çalışanlara sağlanacak gelir, izin, terfi v.b gibi destekler yeniden düzenlenebilir.
- İstihdam edilirken stresle başa çıkabilecek kendine özgüveni olan, iş yerindeki duygularını yönetebilen, alanında yeterli bilgi ve tecrübeye sahip çalışanlar tercih edilebilir.
- Kurumda iş rutinlerinde, örgüt yapısı, çalışma şekilleri ve çalışma zamanları gibi örgütsel değişimler aşırı iş yükü ve rol çatışması gibi strese neden olan faktörlerin etkisini azaltabilir hatta ortadan kaldırabilir.

KAYNAKÇA

Alaşık, O.(2020). Algılanan Stres Düzeyi Ve Depresyon Belirtileri Sıklığının Değerlendirilmesi, Uzmanlık Tezi, Gazi Üniversitesi Tıp Fakültesi Halk Sağlığı Anabilim Dalı, Ankara.

Applebaum, D., Fowler, S., Fiedler, N., Osinubi, O., & Robson, M. (2010). The impact of environmental factors on nursing stress, job satisfaction, and turnover intention. Journal of Nursing Administration, 40, 323-328. https://doi.org/10.1097/ nna.0b013e3181e9393b.

Azem, S., and Akhtar, N. (2014). Job Satisfaction and Organizational Commitment among Public Sector Employees Department of Management Sciences Department of Management Sciences Job Satisfaction: International Journal Business and Social Sciences, 5(7), 127–133.

Bayramoğlu, G. (2018), "X ve Y Kuşağının Liderlik Davranışı Açısından Karşılaştırılması", Ege Akademik Bakış, C. 18, S. 1, ss. 15-30.

Chang, Black, P., and Wiliam, D. (2013). Inside the Black Box: Raising Standards Through Classroom Assessment. Wiley Online Library, 80(2), 139–148. https://doi. org/10.1002/hrm.

Chen, M. F., Lin, C. P., & Lien, G. Y. (2011). Modelling job stress as a mediating role in predicting turnover intention. The Service Industries Journal, 31(8), 1327-1345.

Cohen S, Kamarck T, Mermelstein R (1983) A global measure of perceived stress. Journal of Health and Social Behavior; 24: 385-396.

Eskin, M., Harlak,H., Demirkıran,F., Dereboy,Ç. (2013). Algılanan Stres Ölçeğinin Türkçeye Uyarlanması: Güvenirlik ve Geçerlik Analizi, New Symposium Journal, Ekim 2013, Cilt 51, Say:3.

Field, A. (2009). Discovering Statistics Using SPSS. 3rd Edition, Sage Publications Ltd., London.

George, D., & Mallery, P. (2003). Using SPSS for Windows Step by Step: A Simple Guide and Reference (4th ed.). London: Pearson Education.

Gözeler, P.S. (2018). Algılanan Stres Düzeyi Ve İlişkilerde Yüklemelerin Evlilik Uyumu İle İlişkisi, Yüksek Lisans Tezi, Maltepe Üniversitesi, Sosyal Bilimler Enstitüsü, İstanbul.

Hox, J. J. ve Bechger, T. M. (1998). An introduction to structural equation modeling. Family Science Review, 11., 4.

Joseph EA, Henry OSA (2009) An assessment of academic stress among undergraduate students: The case of University of Botswana. Educational Research and Review 4: 63-70.

Kaffashpoor, A., Sadeghian, S., Shakoori, N. ve Kavoosi, S.(2013). The Impact of Job Stress on Turnover Intention Mediating role of Job Satisfaction and Affective Commitment; Case Study: Mashhad s Public Hospitals, Applied Mathematics in Engineering, Management and Technology, 96-102.

Kaya, A. (2018). Kariyer Gelişim Sürecinin Örgütsel Bağlılık ve İşten Ayrılma Niyeti Üzerine Etkisinin Yapısal Eşitlik Modellemesi İle Test Edilmesi, Doktora Tezi, Hitit Üniversitesi Sosyal Bilimler Enstitüsü, Çorum.

Kline, R. B. (2005). Principles and Practice of Structural Equation Modeling. New York: The Guilford Press.

Lazarus, R. S., & Folkman, S. (1984). Stress, coping and adaptation. New York: Springer.

Malthouse, E. (2001). How high or low must loadings be to keep or delete a scale item? Journal of Consumer Psychology, 10 (1/2), 81-82.

McEwen M, E Wills (2002) Theoretical basis for nursing (3rd Edition) Lippincott Williams & Wilkins, New York.

Moç, T. (2018). Duygusal Emek Davranışlarının İşten Ayrılma Niyeti Üzerine Etkisi. Özel Eğitim Kurumlarında Çalışanlar Üzerine Bir Araştırma, Journal Of Institute Of Economic Development And Social Researches, Vol:4, Issue:13, s: 673-690.

Mosadeghrad A.M.(2013). Health Management and Economics Research Centre, School of Health Management and Information Sciences, Tehran University of Medical Sciences, Tehran, Iran.

Naqvi, S. M. H., Khan, M. A., Kant, A. Q., and Khan, S. N. (2013). Job Stress and Employees' Productivity: Case of Azad Kashmir Public Health Sector. Interdisciplinary Journal of Contemporary Research in Business, 5(3), 525–542.

Noor, S., & Maad, N. (2008). Examining the Relationship between work-life conflict, stress and turnover intentions among marketing executives in Pakistan. International Journal of Business and Management, 3, 93-102.

Ok, B. (2007). Correlates of organizational commitment: a special emphasis on organizational communication. (Unpublished Doctorate Dissertation), Middle East Technical University, Ankara.

Porter, L. W. & Steers, R. M. (1973).Organizational Work and Absenteeism. Psychological Bulletin, 80, 151-176.

Price, J.L. (1977). The study of turnover. Ames, Iowa: Iowa State University Press.

Qureshi, M. I., Iftikhar, M., Abbas, S. G., Hassan, U., Khan, K., and Zaman, K. (2013). Relationship between job stress, workload, environment and employees turnover intentions: What we know, what should we know. World Applied Sciences Journal, 23(6), 764–770. https://doi.org/10.5829/idosi.wasj.2013.23.06.313.

Rajan, D. (2013). Impact of Nurses Turnover on Organization Performance. Afro Asian Journal of Social Sciences, 4(4), 1–18.

Rizwan, M., Arshad, M. Q., Munir, H. M. A., Iqbal, F., and Hussain, A. (2014). Determinants of Employees intention to leave: A Study from Pakistan. International Journal of Human Resource Studies, 4(3), 1–19. https://doi.org/10.5296/.

Şanlı, Ö. (2017). Öğretmenlerin Algılanan Stres Düzeylerinin Çeşitli Değişkenler Açısından İncelenmesi. Elektronik Sosyal Bilimler Dergisi, 16 (61) , 385-396. DOI: 10.17755/esosder.304681).

Şimşek, Ö. F. (2007). Yapısal Eşitlik Modellemesine Giriş; Temel İlkeler ve LISREL Uygulamaları. Ankara: Ekinoks Yayıncılık.

Uzun, S. (2018). Algılanan Streste Sosyal Destek Unsurları Ve Öz-Yeterliliğin Rolü: Üniversite Öğrencileri Üzerinde Bir Araştırma, Yüksek Lisans Tezi, Ömer Halisdemir Üniversitesi Sosyal Bilimler Enstitüsü, Niğde.

Walsh J.P., Ashford S.J. and Hill T.E. (1985). Feedback Obstruction: The Influence of the Information Environment on Employee Turnover Intention, Human Relations, 38 (1): 23-46.

Yenihan, B., Mert, Ö. ve Çiftyıldız, K.(2014). "İş Stresi Ve İşten Ayrılma Niyeti Arasındaki İlişki: Otomotiv İşletmesinde Bir Araştırma.

THERAPEUTIC STUDIES OF HERBAL DIETARY AND PROBIOTICS SUPPLEMENT – A HOLISTIC APPROACH FOR A BETTER HEALTH AND LIFESTYLE.

Debasish Sahoo

Raipur Institute of Technology, CSVTU, Raipur, Chhattisgarh, India

ORCID ID - 0000-0003-0611-2479

Abstract

Herbal based dietary supplement formulation have been found to be promising, safe and effective alternative to synthetic and pharmaceutical dietary supplements. The present study is based on derivation of a herbal formulation that can be used as a better diet alternative. The formulation may be composed of extracts or whole plant parts. They may be composed of Fruits and Fruit derived extracts, whole Algae (Spirullina & Chorella), Processed leaves of *Moringa oleifera*, Wheat & Barley grass, Whole plant parts or extracts of certain medicinal herbs, extracts of berries etc.

The blend may be mixed in certain proportion that can provide all nutritional and dietary values along with other pharmacological potential such as alkalizing of internal body environment, detoxification of the internal health, energy blend, immune-modulators. They can have better therapeutic potential such as anti-microbial, anti-viral, anti-oxidant, anti-inflammatory activities. Qualitative and Quantitative analysis revealed presence of different therapeutic important phyto-molecules such as alkaloid, Flavonoids, phenolics, tannins, saponins, carbohydrate, protein and amino-acid content, coumarins etc. In-vivo and toxicity test proved the formulation to be safe at higher dose concentration along with other pharmacological properties.

Keywords: Dietary supplement, Invitro studies, Invivo-studies.

UTILIZATION OF LIGHT SENSOR WITH PHYPOX APPLICATION TO DETERMINE THE EFFECT OF LED LIGHT POWER ON WATER SPINACH MICROGREEN GROWTH

[1]Wa Fatma, [2]Moh Toifur, [3]Dwi Sulisworo

Physics Education Department, Ahmad Dahlan University, Indonesia

Abstrack − The phyphox application enables various experiments to be more accessible and expands the literacy of tools available to students with a simple method to control experiments remotely and with data analysis in the field due to its remote access feature. One of the instruments provided by the phyphox application is the Lightmeter which is a tool to measure the illumination rate of a light source. The use of light sensors with phyphox can be applied to measure lighting on water spinach microgreen in which the LED lights can emit light colors like the sun which can speed up the photosynthesis process. The treatment of irradiating LED lights and growlight is proved able to affect the growth of lettuce, where the higher the lamp power required, the better the growth of lettuce will be. Based on the description above, it is necessary to carry out further research to determine the optimal power of LED lights for the growth of water spinach microgreen, hereby titled: Utilization of Light Sensors on Smartphones with Phypox Application to Determine the Effect of LED Light Power on The Growth of Water Spinach. This study is carried out through 3 types of treatment. The types of treatments tested were: (LED 28 Watt for 14 hours), (LED 18 Watt for 14 hours) and (LED 8 Watt for 14 hours). The parameters of growth observed included: stem height y_1 (cm), leaf length y_2 (cm), leaf width y_3 (cm) and number of microgreen leaves y_4 (strands). The results showed that the illumination rate of 28 watt LED growlight was 4653 Lux, the illumination rate of 18 watt LED growlight was 2631 Lux and the 8 watt LED growlight was 589.7 Lux. Optimal microgreen growth happened under irradiation using 28 Watt LED, with results of stem height of 10.68 cm, leaf length of 5.1 cm, leaf width of 0.69 cm and 6 strands on the number of leaves.

Keywords: Phyphox application, LED (Light Emitting Diode), water spinach microgreen

RECENT ADVANCES IN MICROALGAE AS A POTENTIAL BIOFUEL SOURCE

Md. Imran Ahmad[1*], Debasish Sahoo[2], Rajesh Kumar Ojha[3]

[1*]Research Associate, niTza Bioventure, Hyderabad, India

[2]Ph.D. Scholar, CSVTU, Chhattisgarh, India

[3]Ph.D. Scholar, IGNTU, Madhya Pradesh, India

*Corresponding

*ORCID:0000-0001-8233-9443

Abstract

Introduction: The issue of how to produce renewable energy in a sustainable way is hotly disputed around the world, especially because first-generation biofuels are mostly made from food crops. Second-generation biofuels made from non-food feedstocks like microalgae, which have the potential to be high in fat. Biofuel has the advantages of being less harmful, biodegradable, and emitting fewer greenhouse emissions than fossil fuels. The present state of microalgae cultivation, harvesting, and processing for biodiesel production.

Methodology: Depending on the percentage of organic carbon sources and light intensity, many types of culture systems are utilised, such as photoautotrophic, heterotrophic, mixotrophic, phototrophic, or heterotrophic pathways. After bulk collection, algae were allowed to dry out in the sun before being utilised to extract lipids from microalgae. Hexane, methanol, and chloroform were utilised in this experiment.

Result and discussion: It were discovered that using open systems and photobioreactors improves the species' quality and productivity, and that the species' geographical location and environmental circumstances are predictors of efficient production. Temperature affects the fatty acid make-up of algae; when the temperature drops, the amount of unsaturated fatty acids increases. The total lipid content of algae has also been shown to be affected by temperature. Nitrogen deficit is the single most significant nutrient that affects lipid metabolism in algae. Low light intensity causes the formation of polar lipids in general, and particularly membrane polar lipids connected to the chloroplast. On the other side, high light intensity reduces overall polarisation.

Conclusion: Due to increased algal biomass and oil outputs, and the need for non-arable land for its growth, biodiesel made from micro-algae offers significant advantages over the above

resources. Microalgal biomass has been reported to contain a lot of oil and produce fuel. As a result, much research and development work has been undertaken in the areas of plant growth, harvesting, oil extraction, and biodiesel conversion.